

TL-290
スライドロック

Bolt Style Latch

取扱品 PRODUCT

RoHS2 10

特長
グリップを 90° 回転させることでピンロックが作動し、自動的にロックします。特に振動を有する機器に安心して使用できます。

用途
建設機械・特装車輌・その他扉止め

Characteristic
Locks automatically by rotating the grip 90°. Suitable for vibrating devices.

Application
Construction machines / Special vehicles

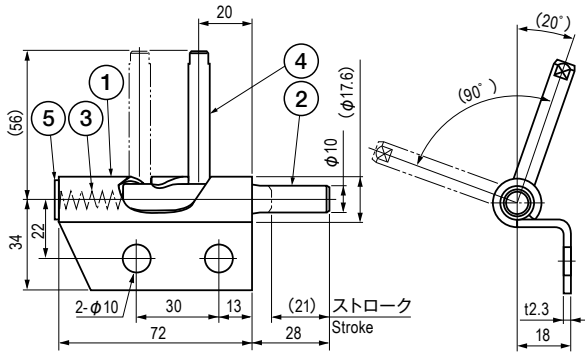

■部品表　Parts List

部番 No.	部品名 Part Name	材質 Material	処理 Finish	数 Quantity
1	ロックボディ　Lock Body	SPHC	3 価クロメート(黒) Trivalent Chromate Treatment (Black)	1
2	ピンロック　Pin Lock	S25C		1
3	スプリング　Spring	SUP	—	1
4	グリップ　Grip	S25C	3 価クロメート(黒) Trivalent Chromate Treatment (Black)	1
5	ストッパー　Stopper	SPHC		1

仕様　Specification

型番　Model No.	自重(g)　Net Weight(g)	価格(円)　Price(yen)
TL-290	167	¥2,240

特注品のご相談承ります　Please contact us for custom-made.