

THA-333
ハンドルロック / キー
Key Handle Latch

RoHS2 10

特長
ピンタンブラー方式によるハンドルロックです。

用途
キュービクル・配電盤・分電盤・制御盤等

仕様
キーは、A・B 間 90° 回転とし、A・B 点共に抜差し可能（2 点抜き）（回転規制カムの組替えによりキー回転 A・C 間 90°、A・C 点共に抜差し可能）。

注意事項
キー（THA-333-1H・2H・3H）は別手配品です。取付後、取付ナットはゆるみ止め処理を施してください。取付時にキーを挿入しないでください。

Characteristic
A handle lock with pin-tumbler mechanism.

Application
Cubicles / Distribution boards / Distribution panels / Control boards, etc.

Specification
The turn angle of the key is 90° between points A and B. By changing the position of rotation control cam, turn angle of 90° between points A and C and key can be inserted and removed from both positions.

Note
Keys, THA-333-1H, THA-333-2H, THA-333-3H are sold separately. Arrange anti-loose treatment to the set nut after installation. Do not insert the key while fixing the handle.

■部品表　Parts List

部番 No.	部品名 Part Name	材質 Material	処理 Finish	数 Quantity
1	ケース　Case	ZDC	3 価クロメート　Trivalent Chromate Treatment	1
2	シャフト　Shaft		塗装（シルバー）　Paint (Silver)	1
3	パッキン　Packing	CR	黒色　Black	1
4	リングワッシャー　Ring Washer	SWP	3 価クロメート　Trivalent Chromate Treatment	1
5	取付ナット　Set Nut	ZDC		1
6	座金組込六角ボルト　Hexagon Bolt with Washer	S		1
7	回転規制カム　Rotation Control Cam	SPCC		1
8	角穴ワッシャー　Square Hole Washer			1
9	平座金　Flat Washer			1
10	キー　Key	ベリック	Ni	1

※部番 9 の平座金は THA-333-2B・3B には使用しておりません。　Flat washer, No.9, is not used in THA-333-2B and THA-333-3B.

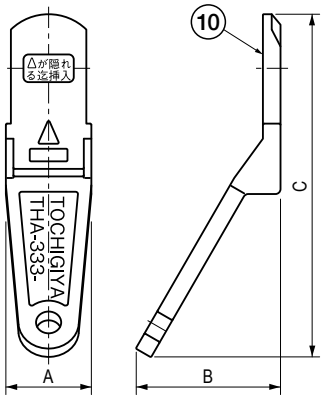

キー（THA-333-1H・2H・3H）
Key

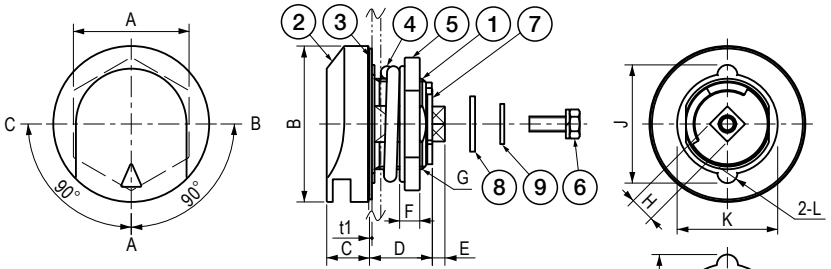

本図はTHA-333-1Bを示したものです。
THA-333-2B・3Bは多少形状が異なります。
The figure shows THA-333-1B.
Form of THA-333-2B・3B are slightly different.

取付穴図
Hole for Installation

寸法・仕様表　Size List & Specification　※キーは別売です。　Key is sold separately.

型番 Model No.	※使用キー ※ Key	A	B	C	D	E	F	G	H	J	K	L	N	P	Q	適用板厚 Applicable Panel Thickness	自重 (g) Net Weight (g)	価格 (円) Price (yen)
THA-333-1B	THA-333-1H	46	ϕ62	17	25	5	8	M36	□ 10 Square 10	47	ϕ40	R4	ϕ40.5	48	R4.2	t1.2 ～ t5	424	¥1,750
THA-333-2B	THA-333-2H	41	ϕ50	14	15	3	6	M30	□ 8 Square 8	36.5	ϕ28	R3.25	ϕ30.5	37.5	R3.5	t1 ～ t3.5	210	¥1,400
THA-333-3B	THA-333-3H	32	ϕ35.5	9.6	16	2.5	5.5	M24		28	ϕ22	R2	ϕ24.5	29	R2.2	t0.8 ～ t3.5	102	¥1,100

寸法・仕様表　Size List & Specification　ハンドルキー　Key Handle

型番 Model No.	A	B	C	自重 (g) Net Weight (g)	価格 (円) Price (yen)
THA-333-1H	34	(57.38)	(136.27)	201	¥615
THA-333-2H	26	(48.65)	(112.61)	96	¥450
THA-333-3H	22	(34.2)	(89.24)	52	¥360

特注品のご相談承ります　Please contact us for custom-made.