

THA-10

バネ入りパイプ取手I型

Tabular Handle

RoHS2 10

特長
ベース内のスプリングによりグリップがガタつかない取手です。

用途
計測機器・通信機等

注意事項
サラねじ又はサラリベットで取り付けの場合は、取付側に面取り加工を施してください。

Characteristic
Using a spring inside the base, no play for the grip.

Application
Measuring instruments / Telecommunication devices, etc.

Note
Beveling must be processed to the attached side when using countersunk screws or rivets to fix the handle.

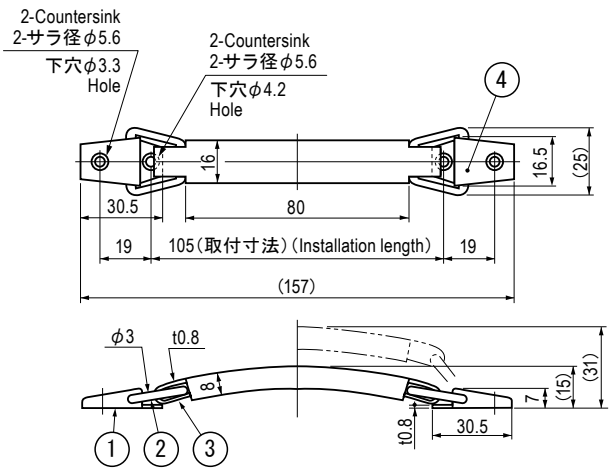

■部品表　Parts List

部番 No.	部品名 Part Name	材質 Material	処理 Finish	数 Quantity
1	ベース　Base	C2801	Ni	2
2	ジョイント　Joint	C2700		2
3	グリップ　Grip	C2801		1
4	スプリング　Spring	SWP		2

仕様　Specification

型番　Model No.	垂直許容荷重N(kgf)　Allowable VerticalLoad N(kgf)	自重(g)　Net Weight (g)	価格(円)　Price(yen)
THA-10	45(4.6)	43	¥720