Minimet









Minimet Instrument Enclosures

Compact aluminium instrument enclosures. Stylish, lightweight and versatile design in eight standard sizes. Removable base panel pre-fitted with four M3 PCB screw pillars. Accessory anodised or painted front/rear panels. Front panels are recessed by 8 mm or 14 mm. Four self-adhesive non-slip feet included. Order your own fully customised version.

Minimet Instrumentengehäuse

Kompakte Instrumentengehäuse aus Aluminium. Attraktives, leichtes und vielseitiges Design in acht Standardgrößen. Abnehmbare Bodenplatte mit vier vormontierten M3-Leiterkarten-Abstandshaltern zum Einschrauben. Eloxierte oder lackierte Frontplatten/Rückplatten als Zubehör.
Frontplatten sind um 8 mm oder 14 mm vertieft. Vier selbsthaftende, rutschhemmende Füße im Lieferumfang enthalten. Bestellen Sie Ihre eigene kundenspezifische Version.

Boitiers d'instruments Minimet

Boitiers pour instruments compacts en aluminium. Design élégant, léger et polyvalent en huit tailles standard. Plaque inférieure amovible et pré-équipée de quatre inserts de montage M3 pour cartes. Plaques avant et arrière en aluminium anodisé ou peintes en accessoires. Plaques avant encastrées de 8 mm ou 14 mm. Quatre pieds antiglisse auto-adhésifs inclus. Commandez votre version entièrement personnalisée.

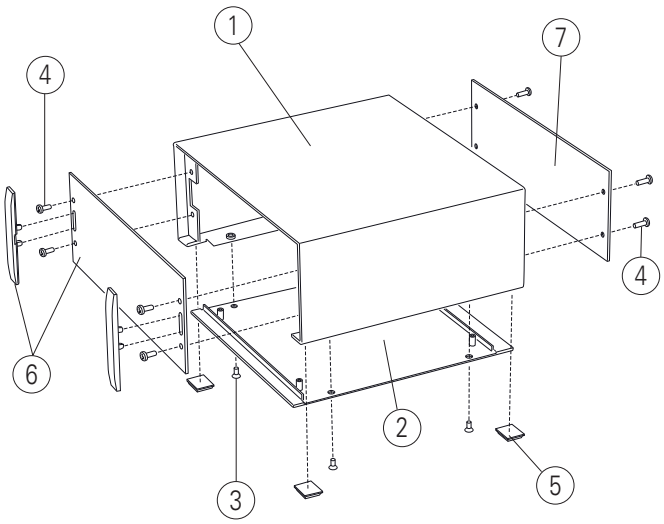

	Supply	Lieferumfang	Fourniture
1	Top cover	Deckplatte	Partie supérieure
2	Base panel	Bodenplatte	Plaque inférieure
3	M3 x 6 mm (x4/6)	M3 x 6 mm (x4/6)	M3 x 6 mm (x4/6)
4	M3 x 8 mm (x8)	M3 x 8 mm (x8)	M3 x 8 mm (x8)
5	Rubber foot (x4)	Gummifuß (x4)	Pied du boitier (x4)
6	*Front/rear panel kit AN	*Front-/Rückplatten-Set AN	*Kit de plaque avant/arrière AN
7	*Front/rear panel PN	*Front-/Rückplatte PN	*Kit de plaque avant/arrière PN
	*Accessories	* Zubehör	*Accessoires

RAL 7035 RAL 7040 Standard colours
Standardfarben
Coloris standard

Minimet

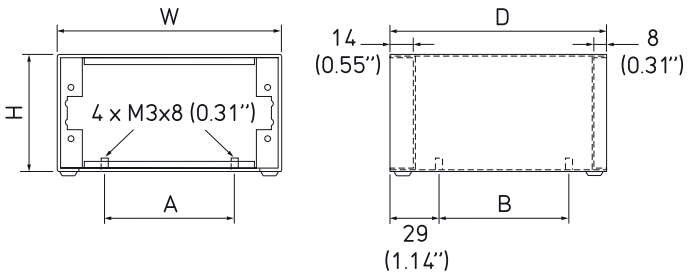

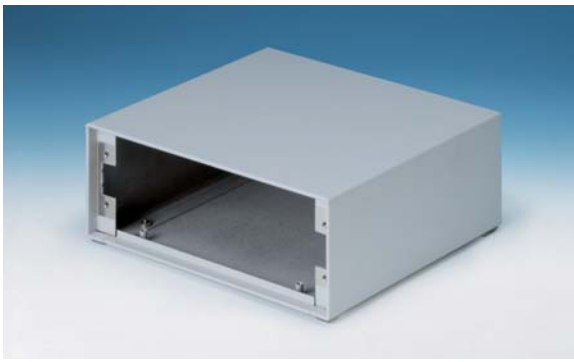

Part No. Bestell-Nr./Réf.	Version	W	D	H	A	B	PCB Leiterplatte Width (max.) Breite/largeur	PCB Leiterplatte Depth (max.) Tiefe/profondeur
M 51 13 115	1	134.5 (5.29")	130 (5.11")	38.5 (1.51")	72.5 (2.85")	78 (3.07")	88 (3.46")	106 (4.17")
M 51 13 125	2	134.5 (5.29")	130 (5.11")	70.0 (2.75")	72.5 (2.85")	78 (3.07")	88 (3.46")	106 (4.17")
M 51 13 215	3	134.5 (5.29")	200 (7.87")	38.5 (1.51")	72.5 (2.85")	148 (5.82")	88 (3.46")	176 (6.92")
M 51 13 225	4	134.5 (5.29")	200 (7.87")	70.0 (2.75")	72.5 (2.85")	148 (5.82")	88 (3.46")	176 (6.92")
M 51 17 115	5	174.5 (6.87")	160 (6.29")	38.5 (1.51")	112.5 (4.43")	108 (4.25")	128 (5.03")	136 (5.35")
M 51 17 125	6	174.5 (6.87")	160 (6.29")	70.0 (2.75")	112.5 (4.43")	108 (4.25")	128 (5.03")	136 (5.35")
M 51 17 215	7	174.5 (6.87")	240 (9.44")	38.5 (1.51")	112.5 (4.43")	188 (7.40")	128 (5.03")	216 (8.50")
M 51 17 225	8	174.5 (6.87")	240 (9.44")	70.0 (2.75")	112.5 (4.43")	188 (7.40")	128 (5.03")	216 (8.50")

Front/Rear Panel Kit AN

Front-/Rückplatten-Set AN
Kit de plaque avant/arrière AN

Supply:
1 Panel (Al, matt anodised)
2 Trims (ABS, RAL 7040)
Lieferumfang:
1 Platte (Al, matt eloxiert)
2 Abdeckstreifen (ABS, RAL 7040)
Fourniture:
1 plaque (Al, anodise mat)
2 bandes d'obturation (ABS, RAL 7040)

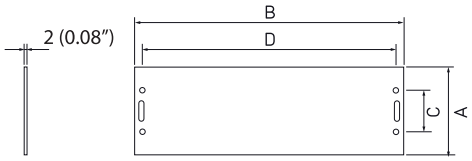



Part No. Bestell-Nr./Réf.	Version	A	B	C	D
M 51 00 510	1 & 3	33.6 (1.32")	129.5 (5.09")	22.1 (0.87")	118 (4.64")
M 51 00 520	2 & 4	65.1 92.56")	129.5 (5.09")	30.8 (1.21")	118 (4.64")
M 51 00 550	5 & 7	33.6 (1.32")	169.5 (6.67")	22.1 (0.87")	158 (6.22")
M 51 00 560	6 & 8	65.1 92.56")	169.5 (6.67")	30.8 (1.21")	158 (6.22")

Front/Rear Panel PN

Front/Rückplatte PN
Plaque avant/arrière PN

Painted light grey, RAL 7035
Lackierung lichgrau, RAL 7035
Laqué en gris clair, RAL 7035

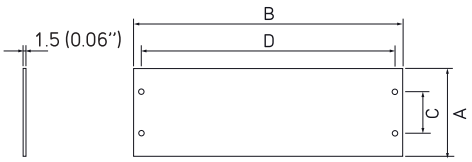

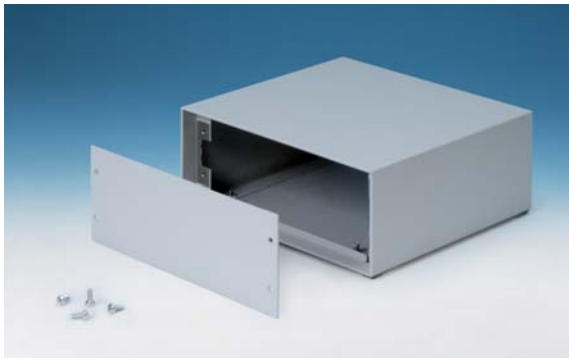

Part No. Bestell-Nr./Réf.	Version	A	B	C	D
M 51 00 515	1 & 3	33.6 (1.32")	129.5 (5.09")	22.1 (0.87")	118 (4.64")
M 51 00 525	2 & 4	65.1 92.56")	129.5 (5.09")	30.8 (1.21")	118 (4.64")
M 51 00 555	5 & 7	33.6 (1.32")	169.5 (6.67")	22.1 (0.87")	158 (6.22")
M 51 00 565	6 & 8	65.1 92.56")	169.5 (6.67")	30.8 (1.21")	158 (6.22")