スライディングドア用ハンドル
SLIDING DOORS HANDLES

CAD **FD-150-H-C** 黄銅製



FD-150-H-C-1-R

〔FD-150-H-C-1-R　両面用〕
For both faces

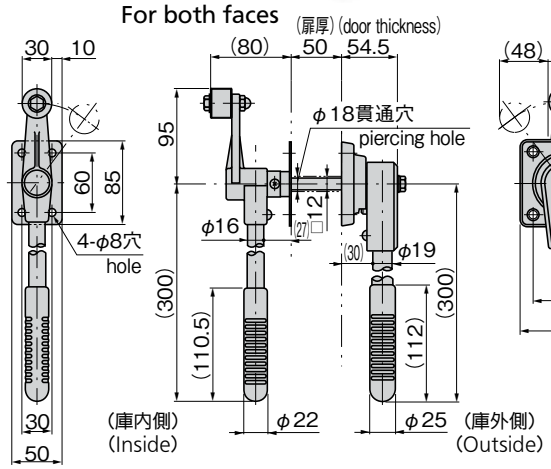

特　徴　Feature

- 密閉スライディングドア金具FD-150と組合せて使用することにより非常に軽い動作が得られます。
- 右開き用・左開き用(本図・写真共右開き用です。)

- Using sliding door fittings FD-150 together makes door to move very smoothly.
- The left-hand or right-hand use. (drawings and photo are the right-hand use.)

仕　様　●製品質量：2,100g
●材　　質：本体／黄銅鋳物(YBsC)
取手／ステンレスパイプ(SUS304)
●表面仕上：本体／クロムめっき(MBCr)
用　途　●プレハブ冷蔵庫の引戸
納　期　●標準品・・・納期お問合せください
備　考　●スライディングドアFD-150-1～3は扉の残り代がありませんので、ご使用の際はLとP₂を残り代分だけ短くしてください。(100mm以上必要です。)この場合は残り代の分だけ狭くなります。(1622ページ)

Specifications　●Mass: 2,100g
●Material
Main body: Brass casting (YBsC)
Handle: Stainless steel pipe (SUS304)
●Finish: Main body: Chrome plating (MBCr)
Specific use　●Prefab freezer sliding doors
Remarks　●For the sliding door FD-150-1～3, there is no remaining space in the door so shorten the L and P₂ by the remaining space when using, (At least 100mm is needed.) In this case, the opening width is naturally shortened by the remaining space.(page 1622)

商品番号 Product No.	RoHS	CAD	備　考 Remarks	コード Code	単　価 Price	量販価格 Bulk Price 数量 Quantity	単価 Price
FD-150-H-C-1-L			左開き用 Left-hand use	64222	¥25,000	4個～	¥24,000
FD-150-H-C-1-R		2D	右開き用 Right-hand use	64081	¥25,000	4個～	¥24,000

●：RoHS指令対応品　※大量のご注文は更にお安くなります。
▲：RoHS指令に対応可能です。



FD-150-H-C-2-R

〔FD-150-H-C-2-R　両面用〕
For both faces

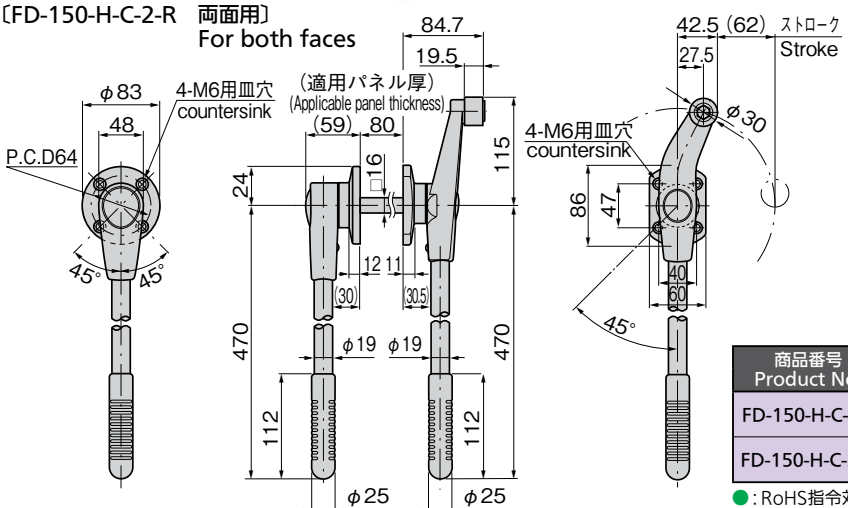

特　徴　Feature

- 密閉用スライディングドア金具FD-150と組合せて使用することにより非常に軽い動作が得られます。
- 右開き用・左開き用(本図・写真共右開き用です。)

- Using sliding door fittings FD-150 together makes door to move very smoothly.
- The left-hand or right-hand use. (drawings and photo are the right-hand use.)

仕　様　●製品質量：3,700g
●材　　質：本体／黄銅鋳物(YBsC)
取手／ステンレスパイプ(SUS304)
●表面仕上：本体／梨地クロムめっき(MBCr)
用　途　●プレハブ冷蔵庫の引戸
納　期　●特注品・・・納期お問合せください
備　考　●スライディングドアFD-150-1～3は扉の残り代がありませんので、ご使用の際はLとP₂を残り代分だけ短くしてください。(122.5mm以上必要です。)この場合開口幅は残り代の分だけ狭くなります。(1622ページ)

Specifications　●Mass: 3,700g
●Material
Main body: Brass casting (YBsC)
Handle: Stainless steel pipe (SUS304)
●Finish: Main body: Aventurine chrome plating (MBCr)
Specific use　●Prefab freezer sliding doors
Remarks　●For the sliding door FD-150-1～3, there is no remaining space in the door, so shorten the L and P₂ by the remaining space when using. (At least 122.5mm is needed.) In this case, the opening width is naturally shortened by the remaining space. (page 1622)

商品番号 Product No.	RoHS	CAD	備　考 Remarks	コード Code	単　価 Price	量販価格 Bulk Price 数量 Quantity	単価 Price
FD-150-H-C-2-L		2D	左開き用 Left-hand use	64209	¥40,000	4個～	¥38,400
FD-150-H-C-2-R		2D	右開き用 Right-hand use	64210	¥40,000	4個～	¥38,400

●：RoHS指令対応品　※大量のご注文は更にお安くなります。
▲：RoHS指令に対応可能です。