リーフヒンジ
LEAF HINGES

FB-730・FB-731・FB-732・FB-733
亜鉛合金製

PAT.PEND.

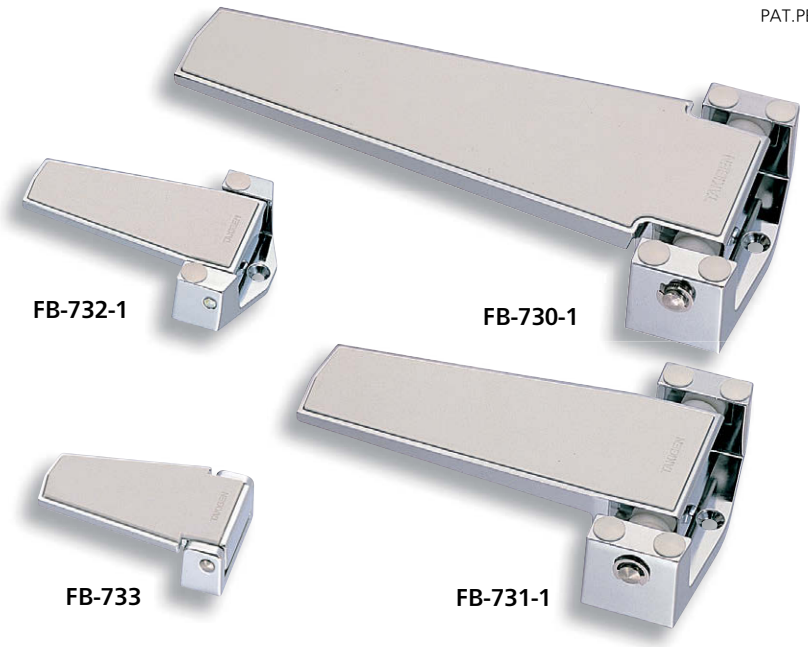

特　徴　Feature

- 機能美を強調した美しいデザインです。
- 左右兼用型
- 特注で開扉すると自動的にせり上がるカム内蔵式も製作致します。お問合せください。

- Functionally beautiful design.
- For both left-type and right-type.

仕　様　●材　　質：本体／亜鉛合金（ZDC）
　　カバー／ABS樹脂
　　●表面仕上：本体／クロムめっき（MZCr）
　　●標 準 色：カバー／ホワイト
用　途　●冷凍冷蔵庫・厨房用機器などの扉用
納　期　●標準在庫品

Specifications　●Material: Main body: Zinc alloy (ZDC). Cover: ABS resin
　　●Finish: Main body: Chrome plating (MZCr)
　　●Standard color: Cover: White
Specific-use　●Doors for refrigerator, kitchen equipment etc.

〔FB-730-1〕

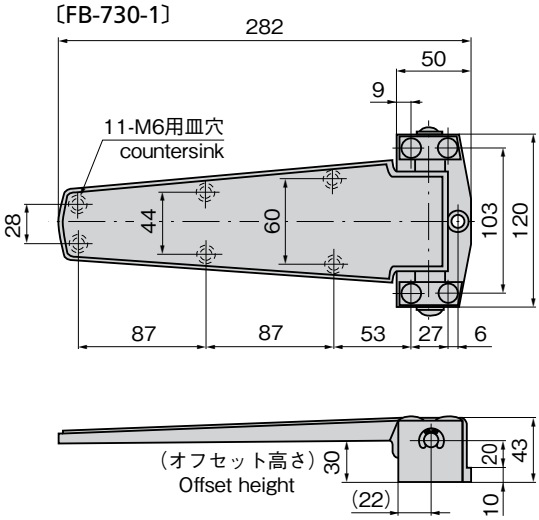

〔FB-731-1〕

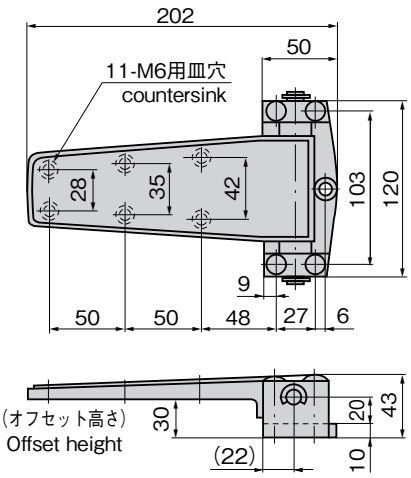

使用例
Example of installation

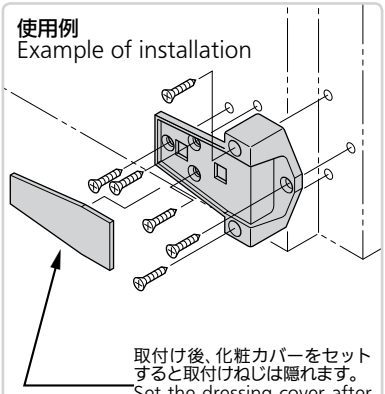

取付け後、化粧カバーをセットすると取付けねじは隠れます。
Set the dressing cover after installation and the screws are hidden.

〔FB-732-1〕

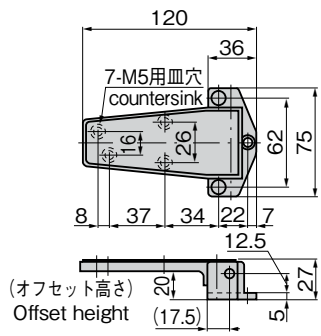

〔FB-732-2〕

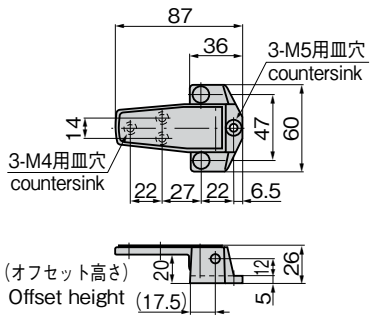

〔FB-733〕

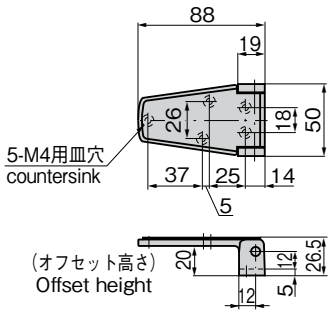

商品番号 Product No.	RoHS	CAD	軸　径 Axle diameter	縦2ヶ使用時参考扉質量(kg) Door mass when using 2 pcs vertically (reference)	製品質量(g) Mass	コード Code	単　価 Price	量販価格 Bulk Price 数量 Quantity	単価 Price
FB-730-1	●	2D/3D	φ10	40	1,160	61072	¥5,400	5個～	¥5,184
FB-731-1	●	2D/3D	φ10	30	970	61074	¥4,700	5個～	¥4,512
FB-732-1	●	2D/3D	φ6	10	250	61076	¥1,700	10個～	¥1,632
FB-732-2	●	2D/3D	φ6	10	130	61077	¥1,600	10個～	¥1,536
FB-733	●	2D/3D	φ6	10	145	61078	¥1,300	10個～	¥1,248

●：RoHS指令対応品　▲：RoHS指令に対応可能です。　※大量のご注文は更にお安くなります。