リーフヒンジ
LEAF HINGES

RoHS　ステンレス　CAD

FB-1754・FB-1755・FB-1756
ステンレス製

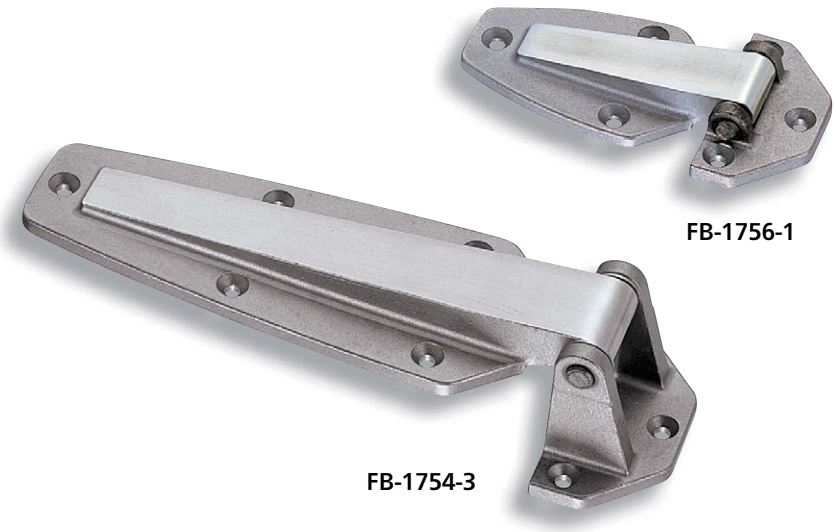

特　徴　Feature

- ステンレス製で耐食性に優れています。
- 薬品貯蔵庫用に最適
- 激しい扉の開閉にも強靭特性を発揮
- 左右兼用型

- Corrosion-resistant stainless steel is used.
- Suitable for chemical warehouse.
- Durable against heavy-duty use of door opening/closing.
- For both left type and right type.

仕　様　●材　　質：ステンレス鋼鋳物（SUS304）
　　●表面仕上：ヘアライン仕上
用　途　●冷凍冷蔵庫・厨房用機器・医療用機器の扉用
納　期　●標準在庫品
備　考　●SUS316も製作致します。お問合せください。

Specifications　●Material: Cast stainless steel (SUS304)
　　●Finish: Hairline finish
Specific-use　●Doors for refrigerator, kitchen and medical equipment

〔FB-1754〕

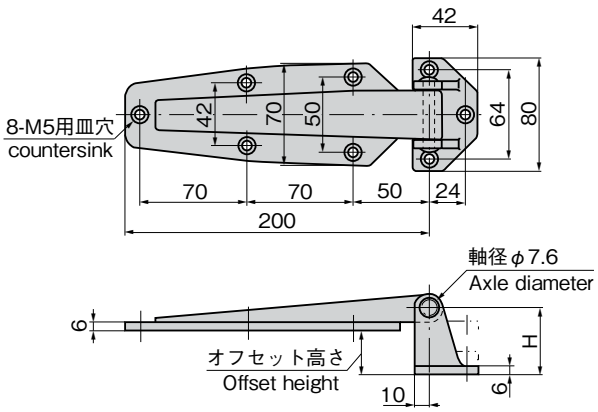

使用例
Example of application

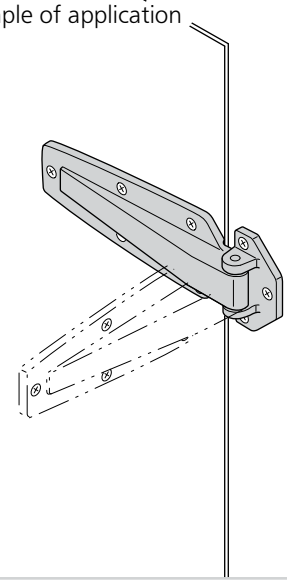

商品番号 Product No.	RoHS	CAD	オフセット高さ Offset height	H	縦2ヶ使用時参考扉質量(kg) Door mass when using 2 pcs vertically (reference)	製品質量(g) Mass	コード Code	単　価 Price	量販価格 Bulk Price	
									数量 Quantity	単価 Price
FB-1754-1	●	2D/3D	フラット Flat	15	30	580	61061	¥5,000	5個～	¥4,750
FB-1754-2	●	2D/3D	20	35		650	61062	¥5,500	5個～	¥5,225
FB-1754-3	●	2D/3D	30	45		680	61063	¥6,000	5個～	¥5,700

●：RoHS指令対応品　▲：RoHS指令に対応可能です。　※大量のご注文は更にお安くなります。

〔FB-1755〕

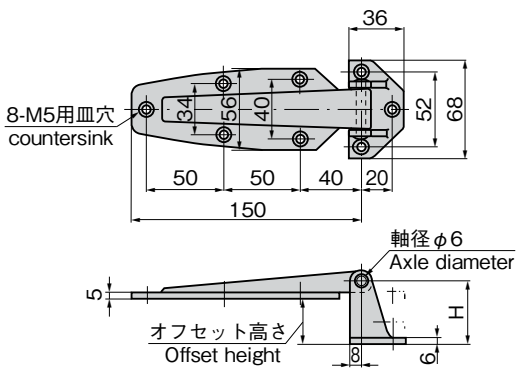

〔FB-1756〕

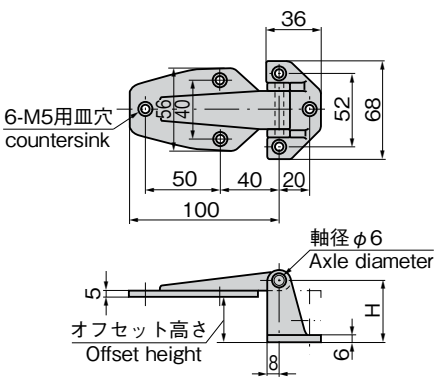

商品番号 Product No.	RoHS	CAD	オフセット高さ Offset height	H	縦2ヶ使用時参考扉質量(kg) Door mass when using 2 pcs vertically (reference)	製品質量(g) Mass	コード Code	単　価 Price	量販価格 Bulk Price	
									数量 Quantity	単価 Price
FB-1755-1	●	2D/3D	フラット Flat	12	20	310	61064	¥9,200	5個～	¥8,832
FB-1755-2	●	2D/3D	20	32		355	61065	¥9,400	5個～	¥9,024
FB-1755-3	●	2D/3D	30	42		385	61066	¥9,700	5個～	¥9,312

●：RoHS指令対応品　▲：RoHS指令に対応可能です。　※大量のご注文は更にお安くなります。

商品番号 Product No.	RoHS	CAD	オフセット高さ Offset height	H	縦2ヶ使用時参考扉質量(kg) Door mass when using 2 pcs vertically (reference)	製品質量(g) Mass	コード Code	単　価 Price	量販価格 Bulk Price	
									数量 Quantity	単価 Price
FB-1756-1	●	2D/3D	フラット Flat	12	10	220	61067	¥7,700	5個～	¥7,400
FB-1756-2	●	2D/3D	20	32		270	61068	¥7,800	5個～	¥7,490
FB-1756-3	●	2D/3D	30	42		295	61069	¥8,300	5個～	¥7,970

●：RoHS指令対応品　▲：RoHS指令に対応可能です。　※大量のご注文は更にお安くなります。