密閉用埋込みハンドル
EMBEDDED HANDLES FOR AIRTIGHTNESS

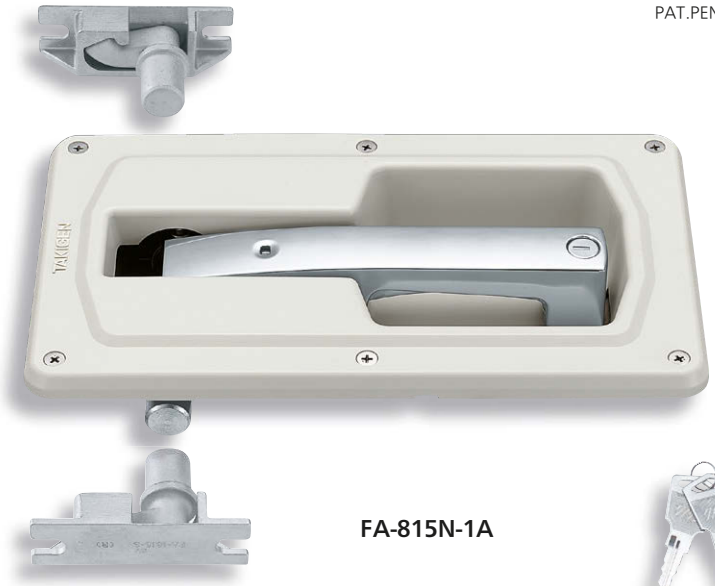

PAT.PEND.

FA-815N-1A

キーNo.T0230
Key

特　徴　Feature

- パイプは扉内部に埋込まれるため、ボディーのイメージを一新します。
- パイプ径が3種類(φ27.2・φ21.7・φ16.0)から選べます。
- トリガー方式を採用、容易なハンドル操作とセキュリティを高めました。
- 庫内作業中に閉じこめられ施錠されても、安全押棒(FC-705・706)等により安全に脱出できます。
- 錠前は防塵シャッター付リバーシブルキーです。
- インジケーターで確認できるため施錠忘れがなくなります。
- 左右兼用型

- Embedded pipes inside the door makes the appearance neat.
- Selection of pipe in three different diameters. (φ27.2, φ21.7 and φ16.0) is available
- The trigger method is adapted so that an easy handling and higher security can be achieved.
- If the safety push rod (FC-705・706) is installed in the storage container, it helps a person working inside to get out of the storage in case locked out by accident.
- The lock device has a dust proof shutter and the key is reversible.
- Being able to check using the indicator means no more forgetting to lock the door.
- For both left-hand and right- hand use.

ジョイントA
Joint A
(φ27.2パイプ用)
(For φ27.2 pipe)

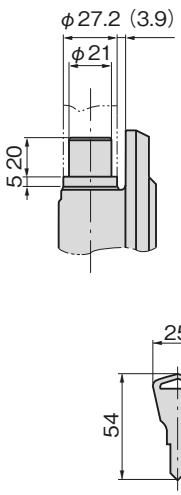

ジョイントB
Joint B
(φ21.7パイプ用)
(For φ21.7 pipe)

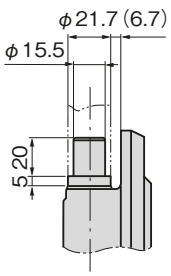

ジョイントC
Joint C
(φ16丸棒用)
(For φ16 round rod)

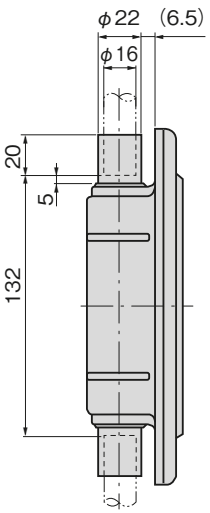

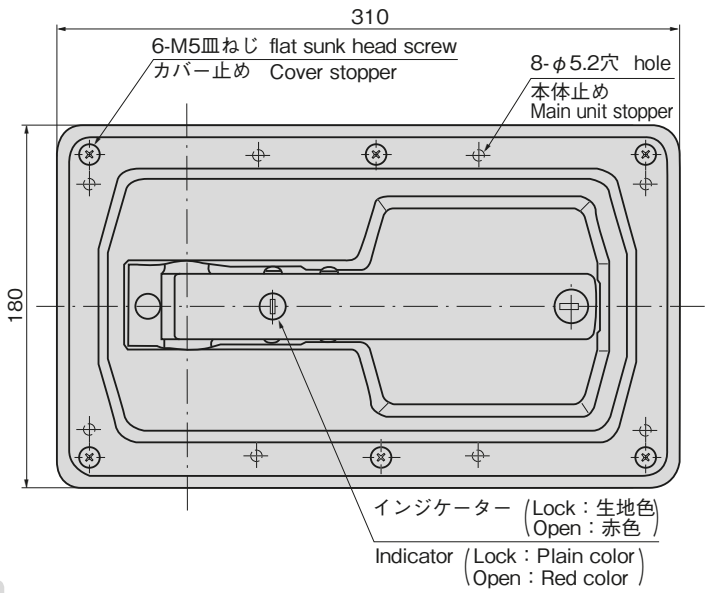

パネル穴明け寸法
Panel drilling dimensions

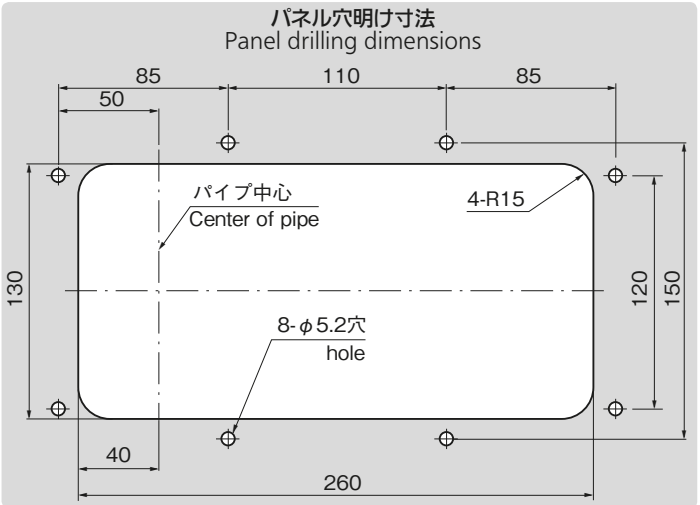

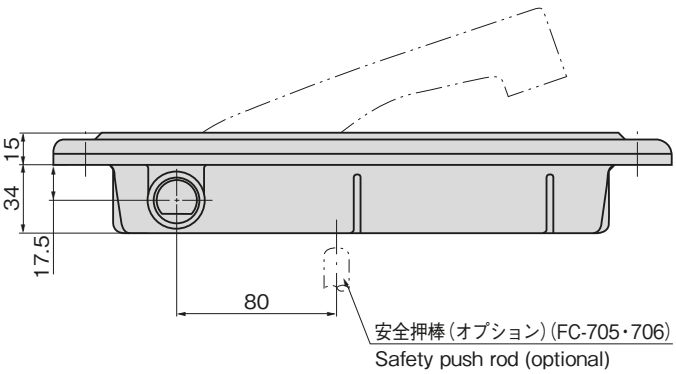

FA-815N-1
CAD
亜鉛合金製

取付け方法
Installation method

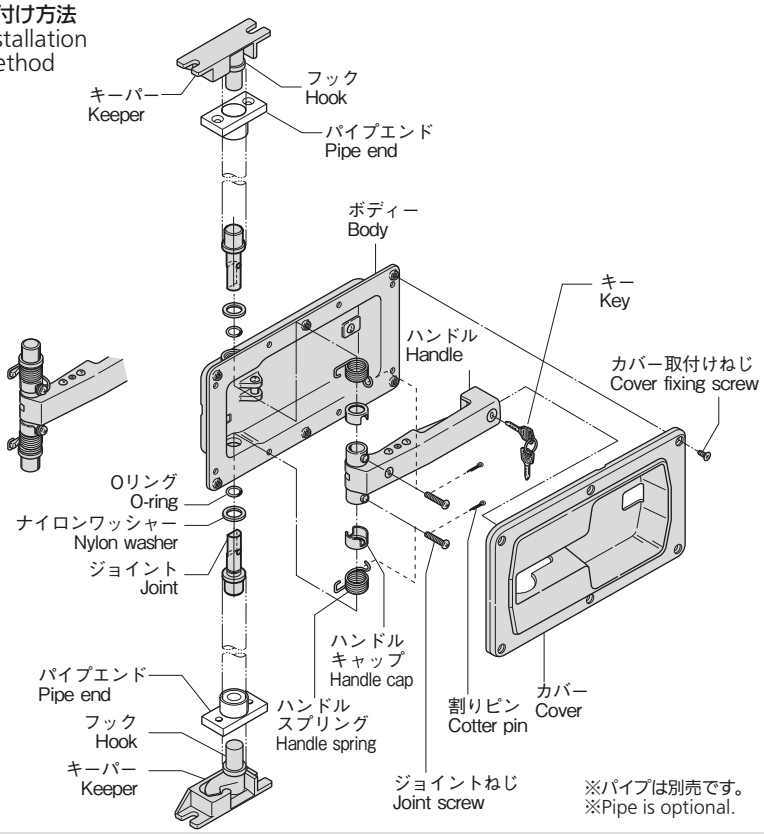

使用例
Example of application

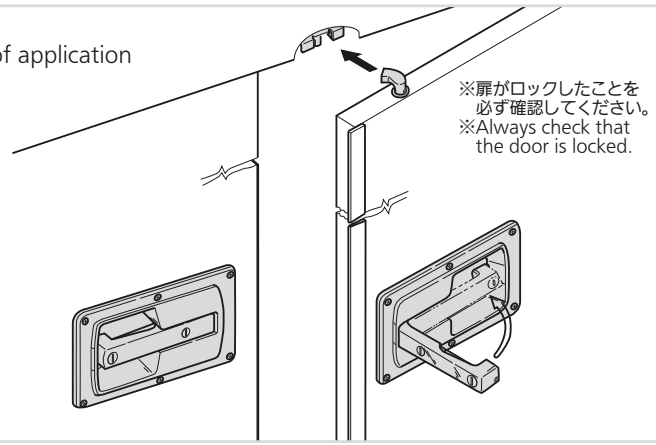

安全押棒
Safety push rod



FC-706
（オプション）
(Optional)

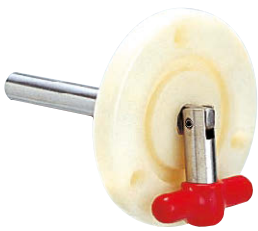

FC-705
（オプション）
(Optional)

詳細は1383ページをご覧ください。See page 1383 for detail.

仕様

- 材質：ハンドル／亜鉛合金(ZDC)
  ボディー／アルミニウム合金(ADC)
  カバー／AAS樹脂
- 表面仕上：ハンドル／クロムめっき(MZCr)
  ボディー／ジルコニウム処理
- 標準色：ホワイトクリスタル
- 付属品：キー2本・フック・キーパー(FA-1815-S)
  詳細は168・169ページをご覧ください。

用途
- 特装車・コンテナー・ドライバン車・冷凍保冷車

納期
- 標準品・・・納期お問合せください

備考
- ハンドルとパイプは組立していません。パイプは別売です。
- 安全押棒(FC-705・706)は別売です。詳細は1383ページをご参照ください。
- 本体のみ(フック・キーパーなし)も販売致します。
- 鍵番号指定等のキープランも設定できます。
- パイプエンド(FA-815-E)は別売です。171ページをご覧ください。
- ⚠ FA-815(旧タイプ)とは、ジョイント取付け方向が180°異なります。メンテナンス交換の際はジョイントの交換も必要です。
- 永くご使用頂くために定期的に摺動部に高性能潤滑剤C-985(1377ページ)を塗布してください。

Specifications

- Material: Handle: Zinc alloy (ZDC)
  Body: Aluminum alloy (ADC)
  Cover: AAS resin
- Finish: Handle: Chrome plating (MZCr)
  Body: Zirconium
- Standard color: White crystal
- Accessories: Two keys. Hook and keeper. See page 168・169 for detail.

Specific-use Remarks
- Specially equipped vehicles, containers, dry vans, chill cars and cold storage vehicles.
- The handle and the pipes are not assembled. The pipes are optional.
- The safety push rod (FC-705・706) is optional. See page 1383 for detail.
- The main unit (without the hook and keeper) is also sold by request.
- The key number assignment for a specific purpose can be set.
- The pipe end (FA-815-E) is optional. See page 171 for detail.
- ⚠ The direction in which the joint is fitted differs 180° from the previous FA-815 type. When servicing and replacing the handle, the joint must also be replaced.
- To prolong the life of the product, apply a regular coating of high-performance lubricant C-985 (P.1377) to the sliding parts.

商品番号 Product No.	標準品 Standard RoHS10	標準品 Standard CAD	本体のみ Main unit RoHS10	本体のみ Main unit CAD	ジョイント Joint	付属フック・キーパー Included hook & keeper	適用パイプ Applicable pipe	製品質量 (g) Mass	標準品 Standard コード Code	標準品 Standard 単価 Price	標準品 Standard 量販価格 Bulk Price 数量 Quantity	標準品 Standard 量販価格 Bulk Price 単価 Price	本体のみ Main unit コード Code	本体のみ Main unit 単価 Price	本体のみ Main unit 量販価格 Bulk Price 数量 Quantity	本体のみ Main unit 量販価格 Bulk Price 単価 Price
FA-815N-1-A		2D/3D		3D	A	FA-1815-S-1	φ27.2 t=2.8～3.0	2,640	60781	¥12,000	4個～	¥11,600	907648	¥10,000	4個～	¥9,600
FA-815N-1-B		2D/3D		3D	B	FA-1815-S-2	φ21.7 t=2.8～3.0	2,510	60782	¥12,000	4個～	¥11,600	907649	¥10,000	4個～	¥9,600
FA-815N-1-C		2D/3D		3D	C	FA-1815-S-3	φ16丸棒 round rod	2,510	60783	¥12,000	4個～	¥11,600	907650	¥10,000	4個～	¥9,600

●：RoHS10指令対応品　▲：RoHS10指令に対応可能です。

※大量のご注文は更にお安くなります。