密閉用小型連動ハンドル
INTERLOCKING HANDLES FOR AIRTIGHTNESS

RoHS　ステンレス　CAD　**FA-1729** ステンレス製　**FA-729** 亜鉛合金製

PAT.PEND.



FA-1727S-1　**FA-1729-1**

〔標準取付け距離〕
Standard installation distance

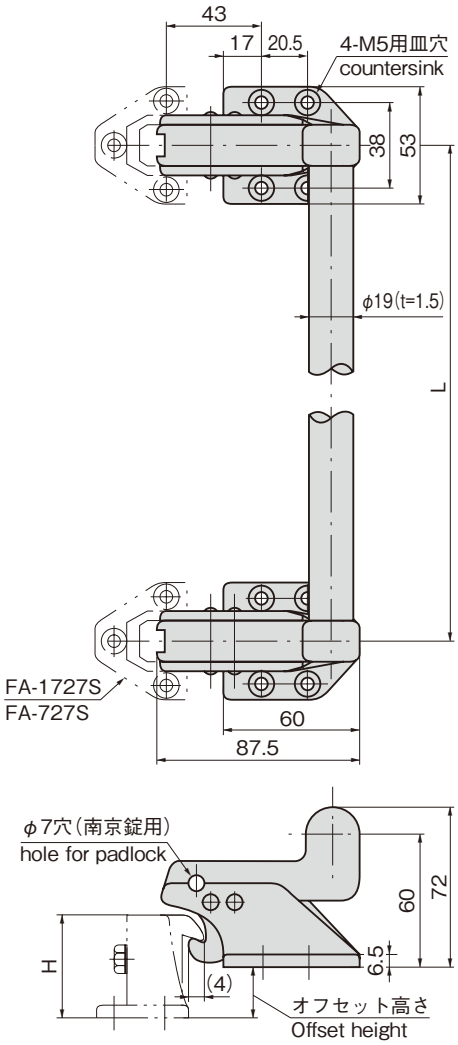

〔受座〕Catch

商品番号 Product No.	RoHS	CAD	材質 Material	オフセット高さ Offset height	コード Code	単価 Price	量販価格 Bulk Price 数量 Quantity	単価 Price
FA-1727S-1	●	2D/3D	SUS	18～30	60305	¥4,100	5個～	¥3,940
FA-1727S-2	●	2D/3D		0～5	60306	¥3,300	5個～	¥3,170
FA-727S-1	●	2D/3D	ZDC	18～30	60043	¥1,000	10個～	¥960
FA-727S-2	●	2D/3D		0～5	60149	¥800	15個～	¥768

●：RoHS指令対応品
▲：RoHS指令に対応可能です。
※大量のご注文は更にお安くなります。
※受座は205ページのFA-1727S、FA-727Sをご参照下さい。
※For catch, see FA-1727S and FA-727S on page 205.

（本体とパイプは組立てしていません）
The handle and pipe are not assembled.

セット名称 Set name	L	パイプ長さ Pipe length	製品質量(g) Mass	商品番号 Product No.	RoHS	CAD	材質 Material	1セット必要数 Required number per set	コード Code	単価 Price	量販価格 Bulk Price 数量 Quantity	単価 Price
FA-1729-1	500	512	1210	FA-1729-L本体 Main body	●	2D/3D	SUS	1	60697	¥7,500	5個～	¥7,200
				FA-1729-R本体 Main body	●	2D/3D		1	60703	¥7,500	5個～	¥7,200
				FA-1729・729-1用パイプ Pipe	●	3D		1	60691	¥1,500	10個～	¥1,440
FA-1729-2	800	812	1410	FA-1729-L本体 Main body	●	2D/3D	SUS	1	60697	¥7,500	5個～	¥7,200
				FA-1729-R本体 Main body	●	2D/3D		1	60703	¥7,500	5個～	¥7,200
				FA-1729・729-2用パイプ Pipe	●	3D		1	60692	¥2,100	10個～	¥2,016
FA-729-1	500	512	1000	FA-729-L本体 Main body	●	3D	ZDC	1	60690	¥4,300	10個～	¥4,130
				FA-729-R本体 Main body	●	3D		1	60702	¥4,300	10個～	¥4,130
				FA-1729・729-1用パイプ Pipe	●	3D	SUS	1	60691	¥1,500	10個～	¥1,440
FA-729-2	800	812	1200	FA-729-L本体 Main body	●	3D	ZDC	1	60690	¥4,300	10個～	¥4,130
				FA-729-R本体 Main body	●	3D		1	60702	¥4,300	10個～	¥4,130
				FA-1729・729-2用パイプ Pipe	●	3D	SUS	1	60692	¥2,100	10個～	¥2,016

特　徴　Feature

- ステンレス製で耐食性に優れています。(FA-1729)
- 小型ながら強靭構造、激しい扉の開閉にも適応
- 使いやすさを追求、機能的で美しいデザイン
- ワンタッチ開閉

- Corrosion-resistant stainless steel is used. (FA-1729)
- Small but durable construction for hard use of door locking/unlocking.
- Easy-to-operate and functional beauty design.
- One-touch locking/unlocking.

〔FA-1729〕
仕　様　●材　　質：本体／ステンレス鋼鋳物(SUS304)
　　パイプ／ステンレス(SUS304)
　　●表面仕上：本体／電解研磨
　　パイプ／鏡面バフ研磨
　　●付 属 品：パイプ
用　途　●冷凍冷蔵庫・厨房用機器・医療用機器の扉用
納　期　●標準在庫品
〔FA-729〕
仕　様　●材　　質：本体／亜鉛合金(ZDC)
　　パイプ／ステンレス(SUS304)
　　●表面仕上：本体／クロムめっき(MZCr)
　　パイプ／鏡面バフ研磨
　　●付 属 品：パイプ
用　途　●冷凍冷蔵庫・オーブンレンジ
納　期　●標準在庫品
備　考　●適用南京錠C-555-50L/Sは1222ページをご参照下さい。
　　●ハンドルとパイプは組み立てていません。
　　●受座の詳細は205ページをご覧下さい。
　　⚠ ●内部から解錠はできません。ウォークインタイプには、脱出装置付をお選び下さい。

〔FA-1729〕
Specifications　●Material:
　　Main body: Cast stainless steel (SUS304)
　　Pipe: Stainless steel (SUS304)
　　●Finish:
　　Main body: Electrolytic polishing
　　Pipe: Mirror surface buffing
　　●Accessories: Pipe
Specific-use　●Doors for refrigerator, kitchen and medical equipment
〔FA-729〕
Specifications　●Material:
　　Main body: Zinc alloy (ZDC)
　　Pipe: Stainless steel (SUS304)
　　●Finish:
　　Main body: Chrome plating (MZCr)
　　Pipe: Mirror surface buffing
　　●Accessories: Pipe
Specific use　●Refrigerators and ovens
Remarks　●For applicable padlock C-555-50L/S, see page 1222.
　　●Delivering each part is possible.
　　●The handle and pipe do not come assembled.
　　●For details of catch, see page 205.
　　⚠ ●Cannot be unlocked from inside. Select the product with escape device for the walk-in type.

使用例
Example of application

2ヵ所ロックの扉の開閉が連結パイプでワンタッチ操作できます。
The two-point lock door can be operated through the connecting pipe.

