ラッチ用ハンドル
LATCH TYPE HANDLES

CAD FA-680 プラスチック製

PAT.PEND.



FA-680

特　徴　Feature

- ダブルラッチ錠C-628と組合せて2段階開閉が可能となり、オーブン等の熱風や蒸気を逃がす安全仕様となります。
- ラッチ錠との組合せにより、上下2点締めのワンタッチで開閉できます。
- 樹脂の大型ハンドルで熱伝導の少ないタイプです。
- 全体に丸みを帯びたソフトなデザインです。

- Combination with the double-latch lock C-628 makes possible two-stage opening and closing, allowing heat and steam to escape from the oven.
- Combination with a latch lock allows one-touch closing at the upper and lower points.
- The plastic large-sized handle is a small heat conduction type.
- A totally round-shaped design creates a soft image.

仕　様
- 製品質量：413g
- 材　　質：ポリアミド6（PA6）
- 標 準 色：ブラック
- 適用パネル厚2.5mm以下

納　期　●標準品・・・納期お問合せください

用　途　●オーブン・厨房用機器・医療用機器・試験機

備　考
- ラッチ錠C-40・C-58・C-628等と組合せてご使用ください。
- ロッド棒はAC-25-Rを加工してご使用ください。

Specifi-cations
- Mass: 413g
- Material: Polyamide 6 (PA6)
- Standard color: Black

Specific-use
- Ovens, kitchen equipment, medical equipment, inspection equipment etc.

Remarks
- Note: Use in combination with latch locks C-40, C-58 and C-628.
- Adapt rod AC-25-R for use.

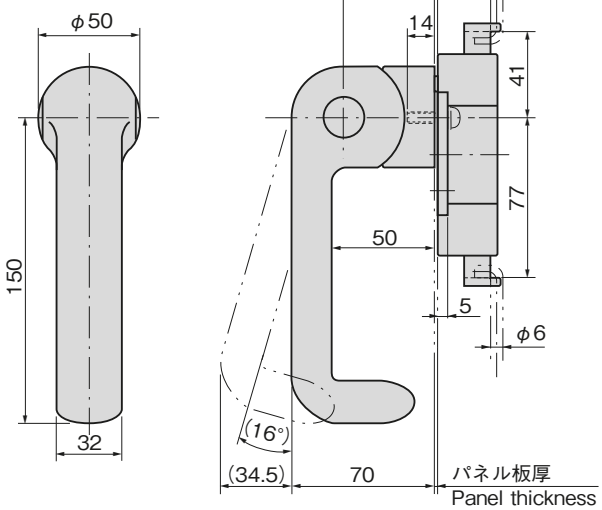

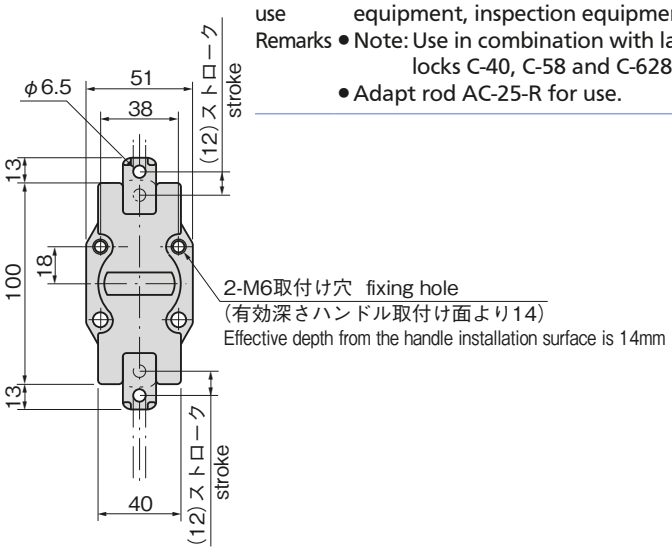

取付け例
Example of installation

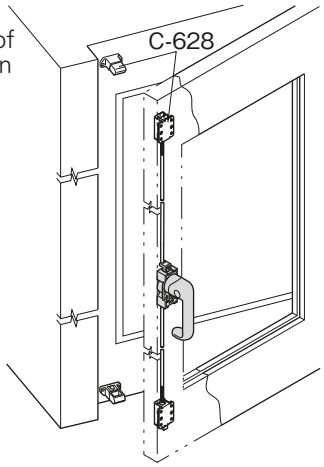

パネル穴明け寸法
Panel drilling dimensions

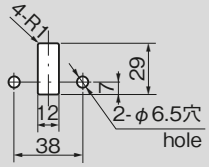



C-628

C-628等と合せてご使用ください。
詳細は1117ページをご参照ください。
Use C-628 together. (See page 1117)

商品番号 Product No.	RoHS 10	CAD	コード Code	単　価 Price	量販価格 Bulk Price 数量 Quantity	単価 Price
FA-680		2D/3D	60646	¥5,800	5個～	¥5,510

●：RoHS10指令対応品　　※大量のご注文は更にお安くなります。
▲：RoHS10指令に対応可能です。