大型密閉用ハンドル
LARGE-SIZED HANDLES FOR AIRTIGHTNESS

RoHS　ステンレス　キーチェンジ　CAD

FA-1625 ステンレス製　**FA-625** 亜鉛合金製

PAT.PEND.



キーNo.0200
Key

FA-1625-2A



鍵なしも製作致します。

特　徴　Feature

- ステンレス製で耐食性に優れています。(FA-1625)
- 新デザインの大型密閉用ハンドルです。
- 強力な密閉ができます。
- 鍵は180˚回転で施錠時、解錠時ともに抜差しできます。
- スライド式キャップを採用。キャップの操作がスムーズにできます。

- Corrosion-resistant stainless steel is used.(FA-1625)
- Newly designed handle for large-sized door airtightness.
- Powerful airtightness is provided.
- Turning angle is 180˚, key can be inserted/removed when locking/unlocking.
- Slide cap is employed: cap can operate smoothly.

仕　様
〔FA-1625〕●材　　質：ステンレス鋼鋳物(SUS304)
●表面仕上：ヘアライン仕上
納　期　●標準品・・・納期お問合せください
〔FA-625〕●材　　質：亜鉛合金(ZDC)
●表面仕上：サチライトクロムめっき(MZCr)
●鍵番号：0200
●付 属 品：キー2本・受座
納　期　●標準品・・・納期お問合せください
用　途　●厨房機器・医療機器・環境機器・冷温機器
備　考　●鍵なしも製作できます。(例：FA-1625-2A鍵なし)
●逆勝手も製作できます。(例：FA-1625-2A逆)
●FA-1625-1、FA-625-1は中止品になりました。

Specifi cations
〔FA-1625〕● Material: Cast stainless steel (SUS304)
● Finish: Hairline finish
〔FA-625〕● Material: Zinc alloys (ZDC)
● Finish: Satellite chrome plating(MZCr)
● Key No.:0200
● Accessories: Two keys and catch
Specific-use　● Kitchen, medical, environment or cold-keeping equipment.
Remarks　● Also available without a key. (e.g.: FA-1625-2A keyless)
● Reverse version also available (e.g.: FA-1625-2A reverse)
● Products FA-1625-1 and FA-625-1 are no longer manufactured.

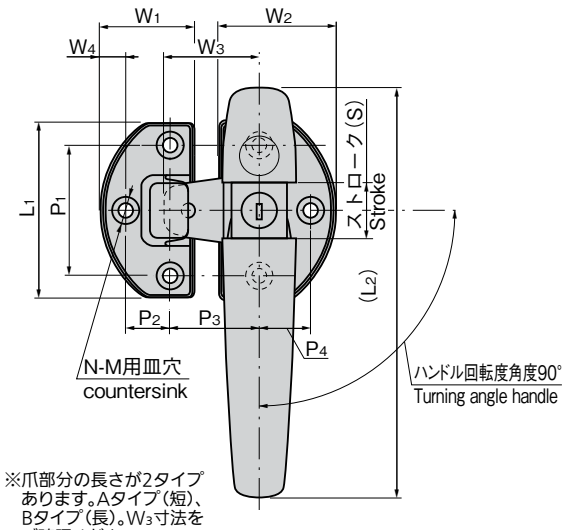

※爪部分の長さが2タイプあります。Aタイプ(短)、Bタイプ(長)。W3寸法をご確認ください。

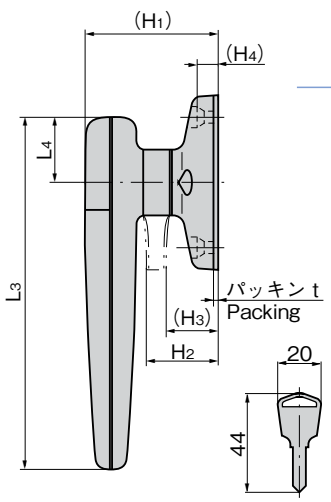

使用例
Example of application

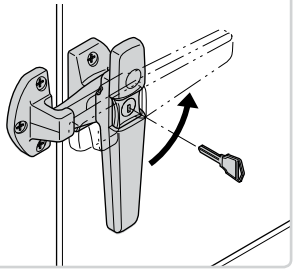

商品番号 Product No. SUS	商品番号 Product No. ZDC	RoHS SUS	RoHS ZDC	CAD SUS	CAD ZDC	備考 Remarks	L1	(L2)	L3	L4	W1	W2	W3	W4	(H1)	H2	(H3)	(H4)	t	P1	P2	P3	P4	N	M	(S)	製品質量(g) Mass SUS	製品質量(g) Mass ZDC	コード Code SUS	コード Code ZDC	単価 Price SUS	単価 Price ZDC	量販価格 Bulk Price SUS 数量 Quantity	SUS 単価 Price	ZDC 数量 Quantity	ZDC 単価 Price
FA-1625-2-A	FA-625-2-A	●	●	2D/3D	2D	鍵付き With lock 標準品 Standard made	80	185	160	30	40	50	40	10	60	32	23	9	2	60	20	40	23	6	M6	25	943	807	60659	60400	¥19,000	¥5,500	4個～	¥18,300	5個～	¥5,280
FA-1625-2-B	FA-625-2-B	●	●	3D		鍵付き With lock 特注品 Custom made							55									55					975	819	60660	60603	¥21,000	¥5,500	4個～	¥20,200	5個～	¥5,280
FA-1625-3-A	FA-625-3-A	●	●	2D	2D	鍵付き With lock 標準品 Standard made	70	154	134	24	22	32	35	/	54	29	20	9	1	50	/	35	/	4	M5	20		545	60663	60404	¥17,000	¥4,200	4個～	¥16,400	5個～	¥4,032
FA-1625-3-B	FA-625-3-B	●	●	2D		鍵付き With lock 特注品 Custom made							50									50						555	60664	60605	¥21,000	¥4,200	4個～	¥20,200	5個～	¥4,032

●：RoHS指令対応品　▲：RoHS指令に対応可能です。

※大量のご注文は更にお安くなります。