密閉用ハンドル
HANDLES FOR AIRTIGHTNESS

ステンレス　CAD　**FA-1919** ステンレス製



FA-1919-1

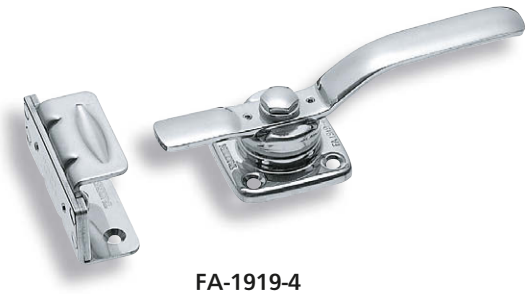

FA-1919-4

特　徴　Feature

- 調整ねじにより、ハンドルの回転力を調整できます。
- 左右兼用型

- Handle turning force can be adjusted with the adjusting screw.
- For both left-hand and right-hand use.

仕　様　●材　　質：本体／冷間圧延ステンレス鋼板（SUS304）
ワッシャー／ポリアセタール樹脂（POM）
●表面仕上：鏡面バフ研磨
●付 属 品：受座
用　途　●コンテナ・密閉用の筐体
納　期　●標準在庫品
⚠ ●内部から解錠はできません。ウォークインタイプはFA-1919-Wをご使用ください。

Specifications
- Material: Main body: Cold rolled stainless steel plate (SUS304)
  Washer: Polyacetal (POM)
- Finish: Mirror surface buffing
- Accessories: Catch

Specific use
- Containers and airtight cases
- Cannot be unlocked from inside. Select the FA-1919-W for the walk-in type.

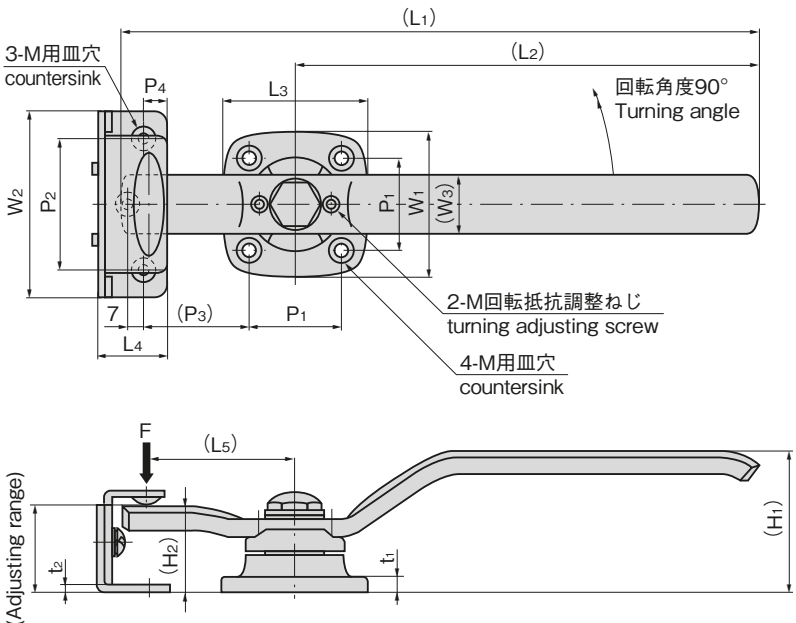

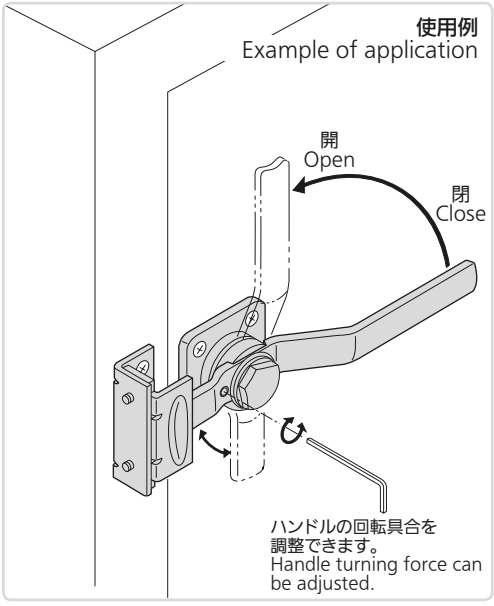

商品番号 Product No.	RoHS10	CAD	(L1)	(L2)	L3	L4	(L5)	W1	W2	(W3)	(H1)	(H2)	t1	t2	P1	P2	(P3)	P4	M	調整範囲 Adjusting range	(L5)位置上の参考使用荷重F N Load F at(L5) position (reference)	製品質量(g) Mass	コード Code	単　価 Price	量販価格 Bulk Price 数量 Quantity	単価 Price
FA-1919-1		2D/3D	260	190	60	30	60	60	80	25	60	36	7	3	40	56	40	10	M5	26～37	784	765	60163	¥5,700	5個～	¥5,472
FA-1919-2		2D/3D	230	160	60	30	60	60	80	22	54	33	7	3	40	56	40	10	M5	26～37	686	585	60164	¥4,900	5個～	¥4,704
FA-1919-3		2D/3D	185	130	49	25	45	49	70	19	46	28	6	2.5	32	50	29	8	M4	22～29	588	360	60165	¥4,200	5個～	¥4,032
FA-1919-4		2D/3D	150	100	49	25	40	49	70	16	40	26	6	2.5	32	50	24	8	M4	22～29	343	290	60166	¥4,000	5個～	¥3,840

※参考使用荷重Fは静荷重負荷による変形発生時の1/2とする。　※Load F is 1/2 when deformation by static load occurs.　※大量のご注文は更にお安くなります。
●：RoHS10指令対応品　▲：RoHS10指令に対応可能です。