LASER MEASURING TOOL
0530 (F0150530 . .)



ME77

GB	INSTRUCTIONS	page 6
F	INSTRUCTIONS	page 8
D	HINWEISE	Seite 10
NL	INSTRUCTIES	bladz. 13
S	INSTRUKTIONER	sida 15
DK	INSTRUKTION	side 18
N	ANVISNING	side 20
FIN	OHJEET	sivu 22
E	INSTRUCCIONES	pág. 24
P	INSTRUÇÕES	pág. 27
I	ISTRUZIONI	pag. 29
H	LEÍRÁS	oldal 32
CZ	POKYNY	strana 34
TR	KILAVUZ	sayfa 37
PL	INSTRUKCJA	strona 39
RU	ИНСТРУКЦИИ	страница 41
UA	ІНСТРУКЦІЯ	страница 44
GR	ΟΔΗΓΙΕΣ	σελίδα 47
RO	INSTRUCŢIUNI	pagina 50
BG	УКАЗАНИЕ	страница 52
SK	POKYNY	strana 55
HR	UPUTE	stranica 57
SCG	UPUTSTVA	stranica 59
SLO	NAVODILA	stran 62
EST	KASUTUSJUHEND	lehekülg 64
LV	INSTRUKCIJA	lappuse 66
LT	INSTRUKCIJA	puslapis 69

www.skileurope.com

SKIL Europe BV - Konijnenberg 60
4825 BD Breda - The Netherlands

06/06

2610396284

1



2



3

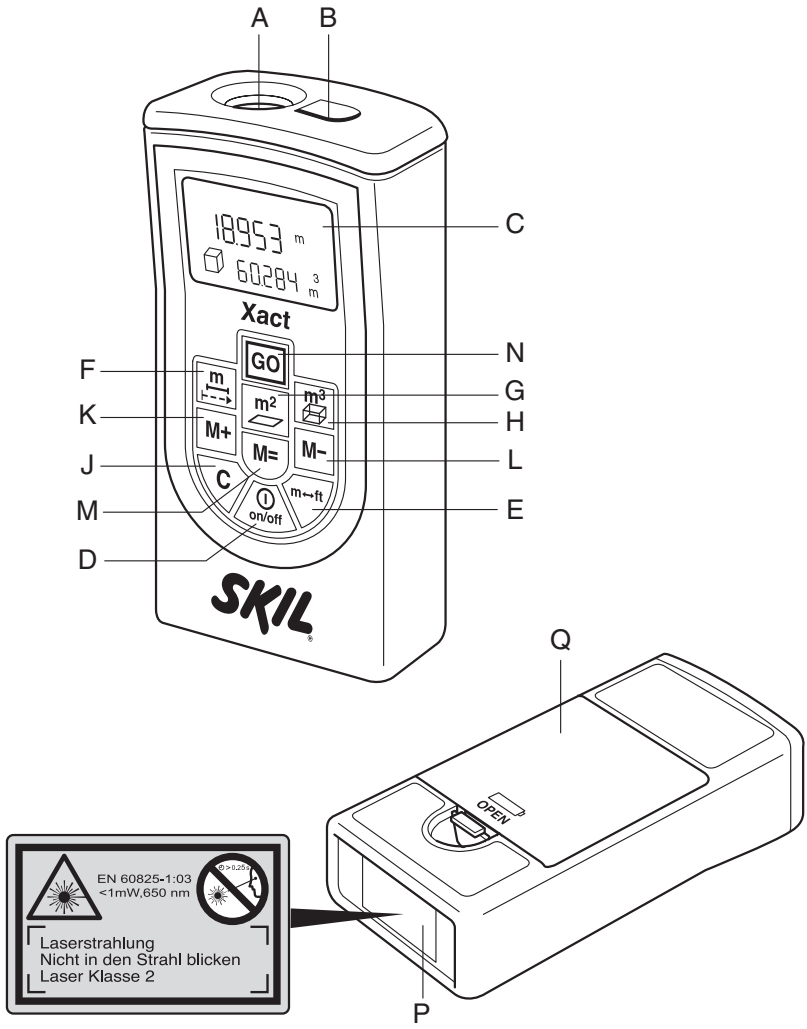
A
B
C
F
N
G
K
H
J
L
M
E
D
Q
P
18.953 m
60.284 m³
Xact
GO
m
m²
m³
M+
M=
M−
C
on/off
m↔ft
SKIL
OPEN
EN 60825-1:03
<1mW,650 nm
Laserstrahlung
Nicht in den Strahl blicken
Laser Klasse 2

4

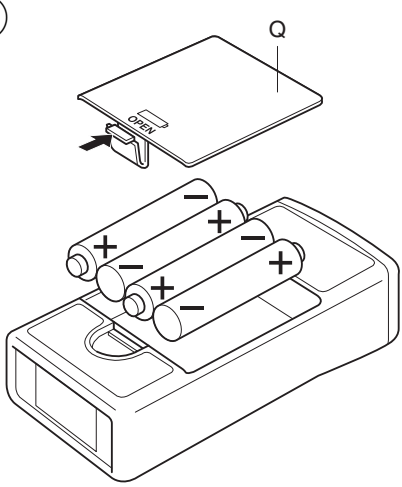

5



6

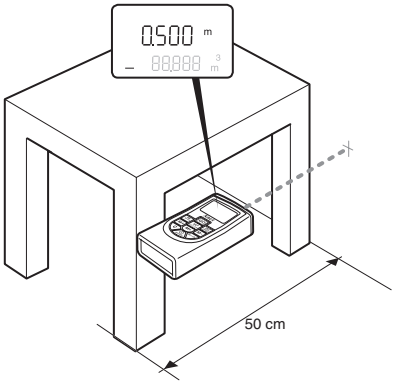

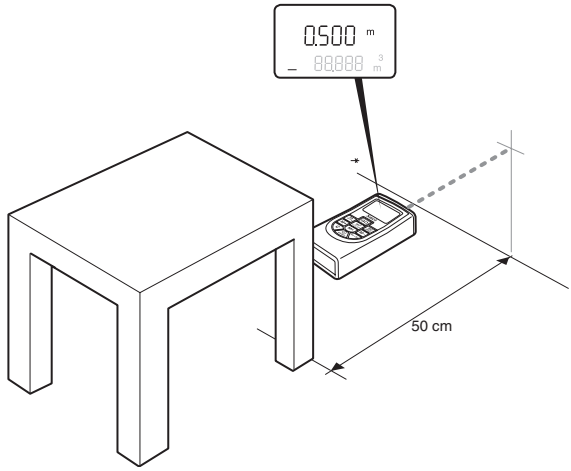

7

8

LASER ON

9

10

11

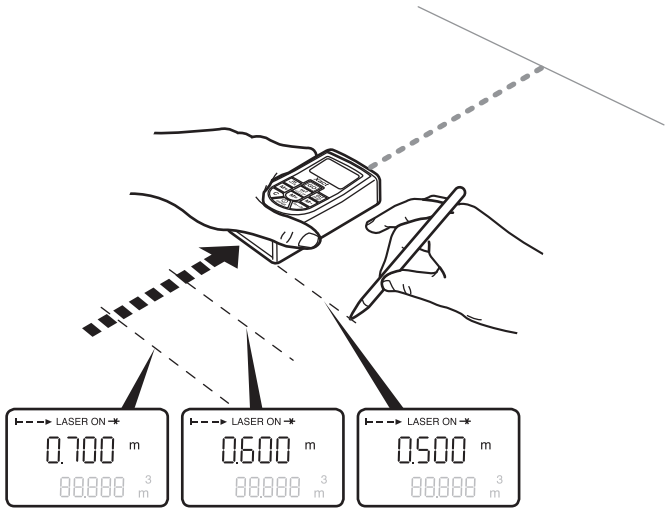

12

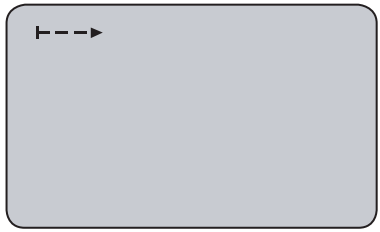

13

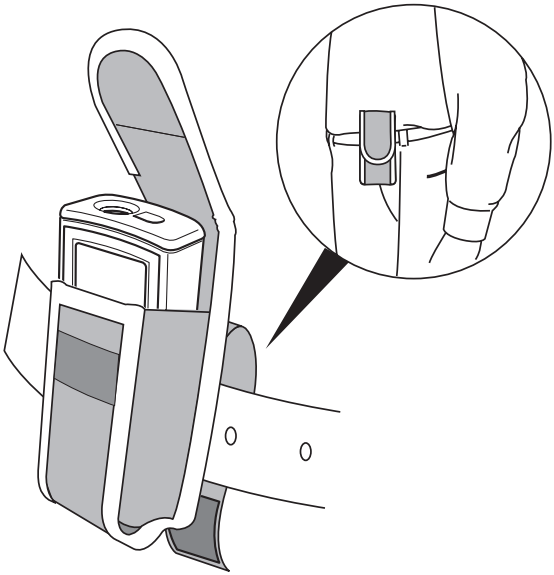

14



ACCESSORIES	SKIL Nr.
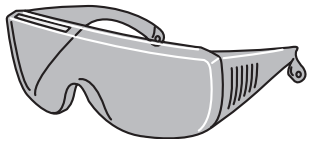	2610395907

TR

Lazerli ölçü aleti 0530

GİRİS

- Bu alet, lazer ışını yardımıyla iç ve dış mekanlarda mesafeleri ölçmek üzere tasarlanmıştır
- Doğru kullanıldığı taktirde bu alet kolayca ve hassas olarak uzunluk, yüzey ve hacım ölçer
- **Bu kullanım kılavuzunu dikkatlice okuyun ve güvenlik talimatlarına ve uyarılarına özel bir dikkat gösterin; bunlara uyulmaması ciddi (göz) yaralanmalarına neden olabilir** ①
- Aleti ilk kez kullanmadan önce, kendi ulusal dilinizdeki etiketi Almanca uyarı metninin üzerine yapıştırın P ③
- Bu kullanım kılavuzunu ileride başvurmak üzere saklayın

TEKNİK VERİLER

Ölçme yöntemi	optik/lazer
Ölçüm aralığı	0,2 - 20 m [1]
Ölçüm doğruluğu (tipik)	+/- 3,0 mm [2]
Ölçüm süresi (tipik)	< 0,5 sn.
En küçük ölçüm birimi	1 mm
Çalışma sıcaklığı	-10°C ila 50°C
Depolama ısısı	-20°C ile 70°C arası
Bağıl nem (maks.)	%90
Lazer sınıfı	2
Lazer tipi	650 nm
Azami güç çıkışı	< 1 mW
Lazer ışını çapı (yaklaşık 20°C derecede)	
- 10 m uzaklıkta	6 mm
- 20 m uzaklıkta	16 mm
Piller (birlikte verilir)	4 x AAA (LR03) 1,5V
Yeniden şarj edilebilir piller	4 x AAA (KR03) 1,2V
Yaklaşık otomatik kapanma	
- lazer	süresi ölçüm yapmadan 20 sn. sonra
- ölçü aleti	yapmadan 5 dk. hareketsizlikten sonra
Ağırlık	0,18 kg

1) Ölçüm aralığı, lazer ışığın hedef yüzeyden ne kadar iyi yansıtıldığına ve lazer noktanın ortam ışık yoğunluğuna göre ne kadar parlak olduğuna bağlı olarak artar
2) Ölçüm doğruluğu olumsuz koşullarda (örn. yoğun güneş ışığında) + % 0,06 oranında sapma gösterir

ALET BİLEŞENLERİ ③

A Alım lensi
B Lazer ışın açıklığı
C LCD ekran
D Aç/kapa düğmesi
E Metre/ayak dönüştürme düğmesi
F Uzunluk ve sürekli ölçüm modu
G Yüzey ölçüm modu
H Hacim ölçüm modu
J Silme düğmesi (“C”)
K Hafızaya ekleme düğmesi (“M+”)
L Hafızadan çıkarma düğmesi (“M-”)
M Hafızadan sonuç alma düğmesi (“M=”)
N Ölçme düğmesi (“GO”)
P Uyarı etiketi
Q Pil yuvası kapağı

GÜVENLİK

- **Lazer ışınına bakmayın (lazer radyasyonu)** ②
- **Lazer ışınını asla insanlara veya hayvanlara yöneltmeyin**
- Aleti insanların lazer ışınına kasıtlı veya kazayla bakmasına neden olacak bir pozisyonda koymayın
- Lazer ışınına bakmak için (büyüteç, teleskop veya dürbün gibi) büyüteçli hiç bir optik araç kullanmayın
- Aletin üzerindeki uyarı etiketini çıkarmayın ve buna zarar vermeyin
- Aleti yanıcı sıvı, gaz veya toz bulunan yerlerde çalıştırmayın
- Aleti çocukların bulunduğu yerde çalıştırmayın
- Bu alet 16 yaşın altındaki kişiler tarafından kullanılmamalıdır
- Aleti kullanım kılavuzunda belirtilen amaçlardan başka hiç bir amaç için kullanmayın

KULLANIM

- Pillerin yerleştirilmesi ④
  ! aletin kapatılmış olduğundan emin olun
  - özellikle alkalin-mangan ya da yeniden şarj edilebilir piller kullanın
  - aleti baş aşağı çevirin
  - kapağı Q çıkarın
  - 4 x 1,5 V pil takın (kutuplaşmanın doğru olmasına dikkat edin)
  - kapağı Q takın
  - pil zayıflayınca göstergede sembol ⑤ belirecektir
  - ekranda ⑤ simgesi ilk görüntülendiğinde, en az 100 ölçüm daha yapılabilir
  - ⑤ simgesi yanıp sönmeye başladığında pilleri değiştirin (artık ölçüm yapılamaz)
  - pili değiştirdiğinizde, her zaman bütün pilleri değiştirin
  - alet uzun zaman kullanılmayacaksa, pilleri aletin içinde bırakmayın
- Aç/kapat
  - “on/off” veya “GO” düğmesine basarak aleti açın (lazer ışını henüz açılmamıştır)
  - “on/off” basarak aleti durdurun
  - 5 dakika hareketsizlikten sonra alet otomatik olarak durur
- Metre/ayak dönüştürme
  - başlangıçta ölçüler metre/santimetre olarak belirir
  - metre/santimetreleri ayak/inç olarak görmek için düğme E’ye ③ basın
- Aletin çalıştırılması ⑥
  - aleti açın (ekranda aletin uzunluk ölçme modunda olduğunu belirten ⑦ simgesi görüntülenir)
  - istiyorsanız başka bir ölçme modu (yüzey/hacim) seçin
  - lazer ışınını açmak için “GO” düğmesine basın (ekranda ⑧ simgesi görüntülenir)
  - aleti hedef yüzeye doğru yöneltin
  ! lazer ışınının içine bakmayın

! **lazer ışınını insanlara veya hayvanlara yönlendirmeyin**
- "GO" düğmesine yeniden basın, ölçülen değer ekranda görüntülenir (lazer ışını otomatik olarak kapanır)
- lazer ışını hiç ölçüm yapmadan yaklaşık 20 saniye boyunca açık kaldığında da otomatik olarak kapanır

! **aletin arkasından itibaren ölçmekte olduğunu göz önünde bulundurun** (aletin kendi uzunluğu ölçüm sonucuna dahildir)
- son ölçülen değeri silmek için "C" düğmesine basın
- son ölçülen değerleri ters sırayla silmek için "C" düğmesine art arda basın (m^3 - m^2)

- Düzgün ölçüm için talimatlar

! **ölçüm esnasında aleti kıpırdatmayın** (sürekli ölçüm modu hariç)
- ölçüm yaparken alım lensini A ③ ve lazer ışını deliğini B ③ kapatmayın
- olumsuz koşullarda (örn. dışarıda yoğun güneş ışığında) lazer artırıcı camlar (SKIL aksesuar 2610395907) kullanın ya da hedef yüzeye bir kağıt parçası yerleştirin
- saydam, yansıtan, gözenekli ya da yapılandırılmış yüzeyler hatalı ölçümlere yol açabilir

- Yüzey ölçme
  - düğme G'ye ③ basın (göstergede sembol ⑨ belirecektir)
  - aleti ilk hedef yüzeye doğru yöneltin (uzunluk)
  - "GO" basın (göstergede sembol ⑧ belirecektir)
  - "GO" tekrar basın; ölçülen uzunluk göstergenin üst satırında belirecektir
  - aleti ikinci hedef yüzeye doğru yöneltin (genişlik)
  - "GO" tekrar basın; ölçülen genişlik göstergenin üst satırında, hesaplanan yüzölçümü ise alt satırda belirecektir
  - "GO" tekrar basın tamamen yeni bir yüzey ölçümüne başlayabilirsiniz
- Hacım ölçme
  - düğme H'ye ③ basın (göstergede sembol ⑩ belirecektir)
  - aleti ilk hedef yüzeye doğru yöneltin (uzunluk)
  - "GO" basın (göstergede sembol ⑧ belirecektir)
  - "GO" tekrar basın; ölçülen uzunluk göstergenin üst satırında belirecektir
  - aleti ikinci hedef yüzeye doğru yöneltin (genişlik)
  - "GO" tekrar basın; ölçülen genişlik göstergenin üst satırında, hesaplanan yüzölçümü ise alt satırda belirecektir
  - aleti üçüncü hedef yüzeye doğru yöneltin (yükseklik)
  - "GO" tekrar basın; ölçülen yükseklik göstergenin üst satırında, hesaplanan hacım ise göstergenin alt satırında belirecektir
  - "GO" tekrar basın tamamen yeni bir hacım ölçümüne başlayabilirsiniz
- Sürekli ölçüm ⑪
  - aleti açtıktan sonra F③ düğmesine basın (ekranda ⑫ simgesi görüntülenir)
  - "GO" basın (göstergede sembol ⑧ belirecektir)
  - gerçek uzaklığın sürekli olarak okunabilmesi için lazer ışını açık kalır
  - sürekli ölçümü durdurmak için tekrar "GO" düğmesine basın (o anda ölçülen değer ekranda gösterilir)
  - sürekli ölçümü yeniden başlatmak için "GO" düğmesine tekrar basın
  - sürekli ölçüm modu 5 dakika sonra otomatik olarak kapanır (son ölçülen değer ekranda kalır) ve başka bir ölçüm modu seçilerek de sonlandırılabilir
- Ölçülen değerleri kaydetme/toplama
  - ölçümü yaptıktan sonra ölçülen değeri kaydetmek için "M+" düğmesine basın
  - ekranda "M" harfi görüntülenir ve altında hızla yanıp sönen artı işareti görünür
  - "M+" düğmesini kullanarak ölçülen ek değerleri hafızaya ekleyin (yalnızca ölçüm birimleri uygun olduğunda)
- Ölçülen değerleri çıkarma
  - ölçülen geçerli değeri hafızadaki değerden çıkarmak için "M-" düğmesine basın (yalnızca ölçüm birimleri uygun olduğunda)
  - ekranda "M" harfi görüntülenir ve altında hızla yanıp sönen eksi işareti görünür
- Hafızayı okuma
  - "M=" düğmesine bastığınızda, hafızada kayıtlı olan değer "M=" simgesiyle birlikte görüntülenir (son ölçülen değer ekranda kalır)
  - "M+" düğmesine basarak hafıza içeriğini ikiye katlayın
  - "M-" düğmesine basarak hafıza içeriğini sıfıra ayarlayın
- Hafızayı silme
  İlk önce "M=" sonra da "C" düğmesine basın (artık "M" harfi görüntülenmez)
- Hatalı ölçüm
  - ölçüm başarısız olduğu taktirde, göstergede "ERROR" belirir
  - sebebi belirleyin, sorun giderici eylemi uygulayın ve ölçümü tekrar yapın

  Olası hatalı ölçüm sebepleri:
  - ölçümün, ölçüm aralığının dışında yapılmış olması
  - lazer ışını ve hedef arasındaki açının çok dar olması
  - hedef yüzeyin çok kuvvetli (örn. ayna) ya da yetersiz (örn. siyah renkli kumaş) bir yansıtıcı olması, ya da ortamın çok aydınlık olması
  - alım lensi A ③ veya lazer ışını deliğinin B ③ buğulanmış olması (örn. hızlı sıcaklık değişimi sebebiyle)
  - ölçülen değerlerin ilgili olmayan ölçüm birimleri ile toplanıyor/çıkarılıyor olması
- Kolay ve rahat depolama için kemer torbası ⑬

UYGULAMA

- Sorun giderici eylem hatayı düzeltemiyorsa veya ekranda "FAIL" görüntüleniyorsa, ölçüm artık mümkün değildir; bu durumda cihazı satıcınıza veya en yakın SKIL servisine gönderin
- Aleti sürekli titreşime veya aşırı sıcak ya da soğuğa maruz bırakmayın
- Aleti her zaman içeride ve kendi koruyucu karton kutusunda muhafaza edin
- Aleti her zaman tozdan, nemden ve direkt güneş ışığından koruyun

- Aleti hafif nemli ve yumuşak sabunlu bir bez ile temizleyin
  ! lensleri temizlemeden önce mutlaka pilleri çıkarın
- Aleti herhangi bir şekilde sökmeyin ve alette değişiklik yapmayın
- Lazer lenslerinin herhangi bir parçasını değiştirmeye kalkışmayın

GARANTİ / ÇEVRE

- Bu SKIL ürünü yasal/ülkeye özel yönetmeliklere göre garanti altındadır, normal aşınma ve yıpranmadan doğabilecek hasarlar, aşırı yüklenme veya yanlış kullanım garanti kapsamında değildir
- Şikâyet halinde, aleti tam olarak satış belgesi ile birlikte ürünü satın aldığınız yere veya en yakın Skil servis merkezine gönderin (adresler için bakın: www.skileurope.com)
- **Elektrikli aletlerini, piller, aksesuarları ve ambalajları evdeki çöp kutusuna atmayınız** (sadece AB ülkeleri için)
  - kullanılmış elektrikli aletleri, elektrik ve elektronikli eski cihazlar hakkındaki 2002/96/EC Avrupa yönergelerine göre ve bu yönergeler ulusal hukuk kurallarına göre uyarlanarak, ayrı olarak toplanmalı ve çevre şartlarına uygun bir şekilde tekrar değerlendirmeye gönderilmelidir
  - sembol ⑭ size bunu anımsatmalıdır

PL

Laserowy przyrząd pomiarowy 0530

WSTĘP

- Przyrząd ten jest przeznaczony do pomiarów zarówno we wnętrzach, jak i na otwartym powietrzu za pomocą wiązki laserowej
- Przy poprawnym użyciu przyrząd umożliwia łatwy i dokładny pomiar odległości, pola powierzchni i objętości
- **Przeczytać dokładne niniejszą instrukcję obsługi i proszę zwrócić szczególną uwagę na instrukcje i przestrogi odnoszące się do bezpieczeństwa obsługi; ich nieprzestrzeganie może prowadzić do poważnego uszkodzenia wzroku** ①
- Przed pierwszym użyciem dalmierza należy nakleić znajdującą się w zestawie naklejkę w języku polskim na tabliczkę z ostrzeżeniem w języku niemieckim P ③
- Zachować niniejszą instrukcję obsługi w celu późniejszego korzystania

PARAMETRY TECHNICZNE

Metoda dokonywania pomiaru	optycznie/laserowo
Zakres pomiarowy	0,2 - 20 m [1]
Dokładność pomiaru (typowa)	+/- 3,0 mm [2]
Czas pomiaru (typowy)	< 0,5 s.
Najmniejsza jednostka pomiaru	1 mm
Temperatura pracy	-10°C do 50°C
Temperatura przechowywania	-20°C do 70°C
Wilgotność względna (maks.)	90%
Klasa lasera	2
Typ lasera	650 nm
Maksymalna moc wyjściowa	< 1 mW
Średnica wiązki laserowej (przy temp. około 20°C)	
- przy odległości 10 m	6 mm
- przy odległości 20 m	16 mm
Baterie (w zestawie)	4 x AAA (LR03) 1,5V
Baterie wielokrotnego ładowania	4 x AAA (LR03) 1,2V
Automatyczna funkcja wyłączania	
- laser	jeśli nie jest używany przez około 20 sekund
- dalmierz	jeśli nie jest używany przez około 5 minut
Ciężar	0,18 kg

1) Zasięg pomiaru zwiększa się w zależności od tego, jak dobrze światło lasera odbija się od powierzchni, do której mierzona jest odległość i jak jasny jest punkt lasera w stosunku do intensywności światła w otoczeniu
2) Dokładność pomiaru odbiega o +0,06% w niekorzystnych warunkach pomiaru (np. w intensywnym świetle słonecznym)

ELEMENTY NARZĘDZIA ③

A Soczewka odbiorcza
B Wylot wiązki laserowej
C Wyświetlacz LCD
D Przycisk wł./wył.
E Przycisk konwersji metry/stopy
F Tryb ciągłego pomiaru odległości
G Tryb pomiaru powierzchni
H Tryb pomiaru objętości
J Przycisk czyszczenia (“C”)
K Przycisk dodawania do pamięci (“M+”)
L Przycisk odejmowania z pamięci (“M-”)
M Przycisk sprawdzania pamięci (“M=”)
N Przycisk mierzenia (“GO”)
P Etykieta z ostrzeżeniem
Q Pokrywka pojemnika na baterie

BEZPIECZEŃSTWA

- **Nie patrz w wiązkę światła lasera (promień lasera)** ②
- **Nie kieruj wiązki lasera w stronę ludzi lub zwierząt**
- Nie umieszczaj urządzenia w położeniu, w którym ktokolwiek mógłby specjalnie lub niechcący spojrzeć w wiązkę lasera
- Nie używaj żadnych optycznych przyrządów powiększających (jak soczewki powiększające, teleskopy lub lornetki) do spoglądania w wiązkę lasera
- Nie usuwaj i nie niszcz ostrzegawczych znaków na narzędziu
- Nie używaj narzędzia w obecności palnych cieczy, gazów lub pyłów
- Nie używaj narzędzia przy dzieciach
- Narzędzie nie powinno być używane przez osoby w wieku poniżej 16 lat
- Nie używaj narzędzia do żadnych celów innych, niż opisane w niniejszym podręczniku obsługi

(GB) **CE DECLARATION OF CONFORMITY**
We declare under our sole responsibility that this product is in conformity with the following standards or standardized documents: EN 60 825-1.

(F) **CE DÉCLARATION DE CONFORMITÉ**
Nous déclarons sous notre propre responsabilité que ce produit est en conformité avec les normes ou documents normalisés suivants: EN 60 825-1.

(D) **CE KONFORMITÄTSERKLÄRUNG**
Wir erklären in alleiniger Verantwortung, daß dieses Produkt mit den folgenden Normen oder normativen Dokumenten übereinstimmt: EN 60 825-1.

(NL) **CE CONFORMITEITSVERKLARING**
Wij verklaren, dat dit product voldoet aan de volgende normen of normatieve documenten: EN 60 825-1.

(S) **CE KONFORMITETSFÖRKLARING**
Vi intygar och ansvarar för, att denna produkt överensstämmer med följande norm och dokument: EN 60 825-1.

(DK) **CE KONFORMITETSERKLÆRING**
Vi erklærer under almindeligt ansvar, at dette produkt er i overensstemmelse med følgende normer eller normative dokumenter: EN 60 825-1.

(N) **CE SAMSVARSERKLÆRING**
Vi erklærer at det er under vårt ansvar at dette produkt er i samsvar med følgende standarder eller standard- dokumenter: EN 60 825-1.

(FIN) **CE TODISTUS STANDARDINMUKAISUUDESTA**
Todistamme täten ja vastaamme yksin siitä, että tämä tuote en allalueteltujen standardien ja standardoimisasiakirjojen vaatimusten mukainen EN 60 825-1.

(E) **CE DECLARACION DE CONFORMIDAD**
Declaramos bajo nuestra sola responsabilidad que este producto está en conformidad con las normas o documentos normalizados siguientes: EN 60 825-1.

(P) **CE DECLARAÇÃO DE CONFIRMIDADE**
Declaramos sob nossa exclusiva responsabilidade que este producto cumpre as seguintes normas ou documentos normativos: EN 60 825-1.

(I) **CE DICHIARAZIONE DI CONFORMITÀ**
Dichiaramo, assumendo la piena responsabilità di tale dichiarazione, che il prodotto è conforme alle seguenti normative e ai relativi documenti: EN 60 825-1.

(H) **CE MINÖSÉGI TANUSITVANY**
Teljes felelösségünk tudatában kijelentjük, hogy jelen termék a következö szabványoknak vagy kötelezö hatósági elöírásoknak megfelel: EN 60 825-1.

(CZ) **CE STRVZUJÍCÍ PROHLÁŠENÍ**
Potvrzujeme na odpovědnost, že tento výrobek odpovídá následujícím normám nebo normativním podkladům: EN 60 825-1.

(TR) **CE STANDARDIZASYON BEYANI**
Yeğane sorumlu olarak, bu ürünün aşağıdaki standartlara veya standart belgelerine uygun olduğunu beyan ederiz: EN 60 825-1.

(PL) **OŚWIADCZENIE ZGODNOŚCI CE**
Niniejszym oświadczamy ponosząc osobistą odpowiedzialność, że produkt wykonany jest zgodnie z następującymi normami i dokumentami normalizującymi: EN 60 825-1.

(RU) **ЗАЯВЛЕНИЕ О СООТВЕТСТВИИ**
Мы с полной ответственностью заявляем, что это изделие соответствует следующим стандартам или стандартизованным документам: EN 60 825-1.

(UA) **ДЕКЛАРАЦІЯ ВІДПОВІДНОСТІ СТАНДАРТАМ ЄС**
Ми проголошуємо, на нашу виключну відповідальність, що цей продукт відповідає таким стандартам чи стандартизованим документам: EN 60 825-1.

(GR) **CE ΔΗΛΩΣΗ ΣΥΜΒΑΤΟΤΗΤΑΣ**
Δηλώνουμε υπευθύνως ότι το προϊόν αυτό είναι κατασκευασμένο σύμφωνα με τους εξής κανονισμούς ή κατασκευαστικές συστάσεις: EN 60 825-1.

(RO) **DECLARAŢIE DE CONFORMITATE CE**
Declarăm pe proprie răspundere că acest product este conform cu următoarele standarde sau documente standardizate: EN 60 825-1.

(BG) **CE ДЕКЛАРАЦИЯ ЗА СБОТВЕТСТВИЕ**
Декларираме на изцяло наша отговорност, че това изделие е съобразено със следните стандарти или стандартизирани документи: EN 60 825-1.

(SK) **CE PREHLÁSENIE O ZHODE**
Výhradne na našu vlastnú zodpovednosť prehlasujeme, že tento výrobok zodpovedá nasledujúcim normám alebo normovaným dokumentom: EN 60 825-1.

(HR) **CE DEKLARACIJA O UDOVOLJAVANJU STANDARDIMA**
Izjavljujemo pod svojom isključivom odgovornošću da ovaj proizvod odgovara sljedećim standardima ili standardiziranim dokumentima: EN 60 825-1.

(SCG) **CE DEKLARACIJA O ZADOVOLJAVANJU STANDARDA**
Izjavljujemo pod svojom isključivom odgovornošću da ovaj proizvod zadovoljava sledeće standarde ili standardizovane dokumente: EN 60 825-1.

(SLO) **DEKLARACIJA O PRILAGOJENOSTI STANDARDOM CE**
Izjavljamo z lastno odgovornostjo, da je ta izdelek v skladu z naslednjimi standardi oz. standardiziranimi dokumenti: EN 60 825-1.

(EST) **CE VASTAVUSDEKLARATSIOON**
Kinnitame ainuvastutajana, et antud toode on vastavuses järgmiste standardite või normdokumentidega: EN 60 825-1.

(LV) **CE PAZIŅOJUMS PAR ATBILSTĪBU STANDARTIEM**
Mēs ar pilnu atbildību paziņojam, ka šis izstrādājums atbilst šādiem standartiem vai standartizācijas dokumentiem: EN 60 825-1.

(LT) **CE KOKYBĖS ATITIKTIES DEKLARACIJA**
Mes atsakingai pareiškiame, kad šis gaminys atitinka tokius standartus ir normatyvinius dokumentus: EN 60 825-1.

CE 06 SKIL Europe B.V. A. v.d. Kloot