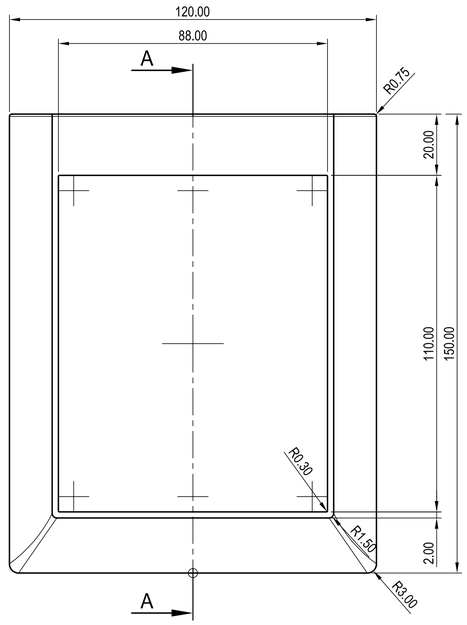

Oberteil-Draufsicht
TOP, REAL OUTSIDE-VIEW

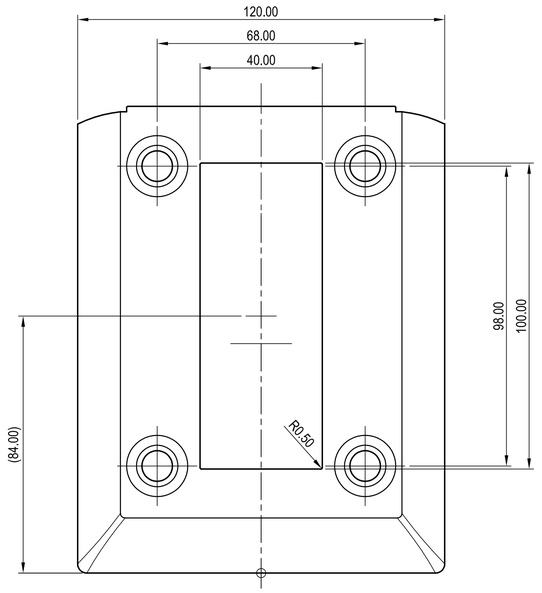

Unterteil-Unteransicht
BASE, OUTSIDE-VIEW

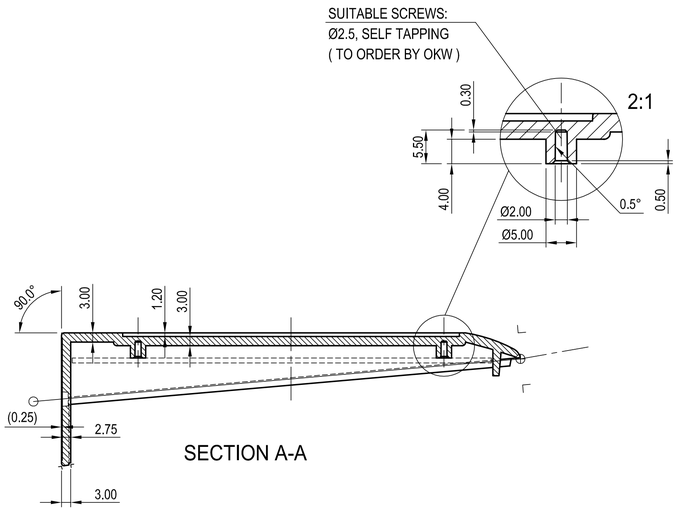

SECTION A-A

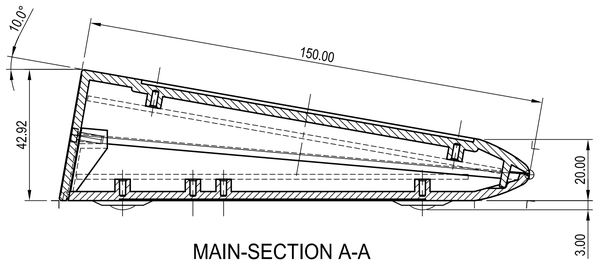

MAIN-SECTION A-A

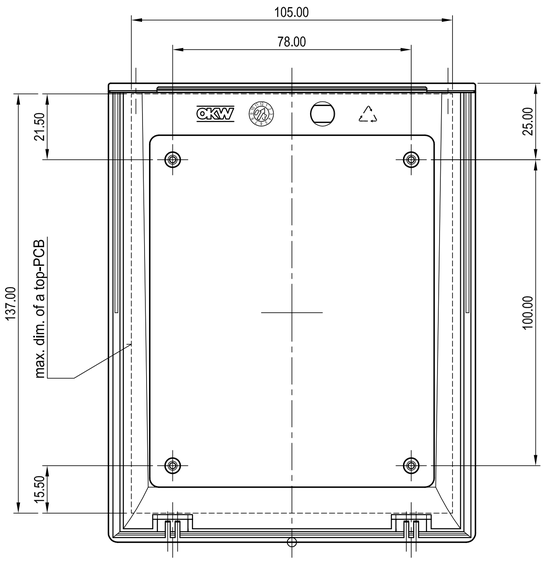

Oberteil-Innenansicht
TOP, REAL INSIDE-VIEW

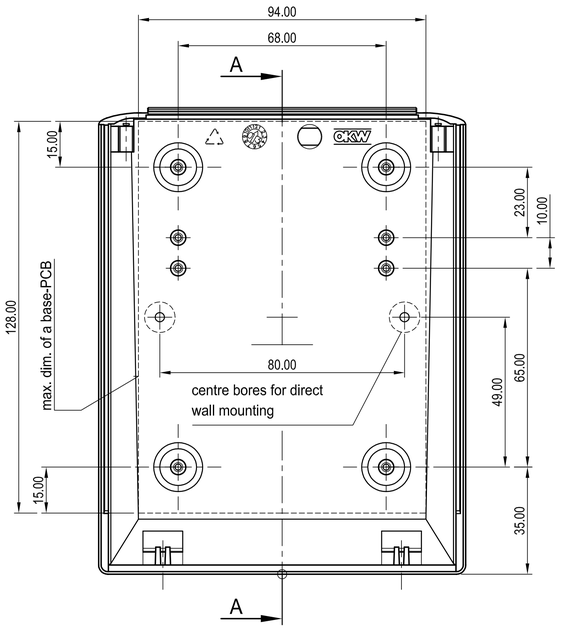

Unterteil-Innenansicht
BASE, INSIDE-VIEW

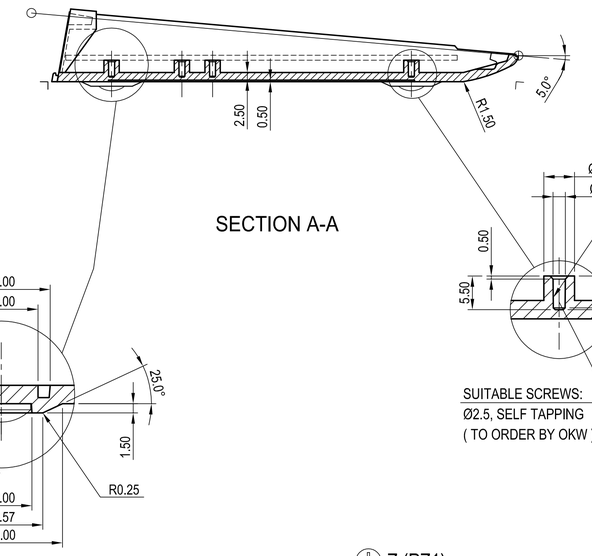

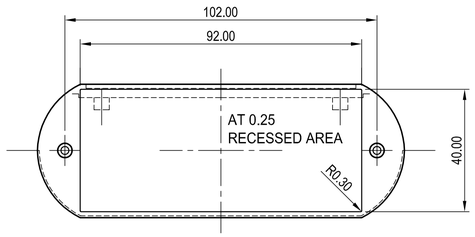

Oberteil-auf Flansch
TOP, REAL VIEW TO THE REAR

Z (PZ1)

Informationskopie wird nicht aktualisiert	Copy for Information will not be updated	Bearb. am: 06.11.02	Material:
		Ersteller: Hasselb	Toleranzen: DIN 16901 T130
		Freigabe:	Farbe:
		Rev. Index: 4	Zeichnungsart: KUNDE
		Stand: 11.04.06	DIN 6 Teil 2

Technische Änderungen vorbehalten. Irrtümer und Druckfehler begründen keinen Anspruch auf Schadenersatz. Wichtige Einbaumaße bitte direkt mit dem aktuellen Produkt abstimmen.
Subject to technical modification without prior notice. Typographical and other errors do not justify any claim for damages. All dimensions should be verified using an actual moulded part.
Sous reserve de modifications techniques. Toute erreur ou faute d'impression ne justifie aucune demande d'indemnisation. Nous prions les clients de verifier les dimensions des composants avec les boîtiers avant le montage.

This document contains proprietary information of OKW Gehäusesysteme GmbH and is tendered subject to the conditions that the information be retained in confidence not be reproduced or copied and not be used or incorporated in any product.

OKW GEHÄUSE SYSTEME

COMTEC 120
VERSION I, F (FLAT)
A061200*

Maßstab: 1:1
Bearbeiter: Hasselb
Dateiname: 00005389

Für dieses Dokument behalten wir uns alle Urheberrechte vor. Es darf auch auszugsweise weder vervielfältigt noch Dritten in irgendeiner Form zugänglich gemacht werden.