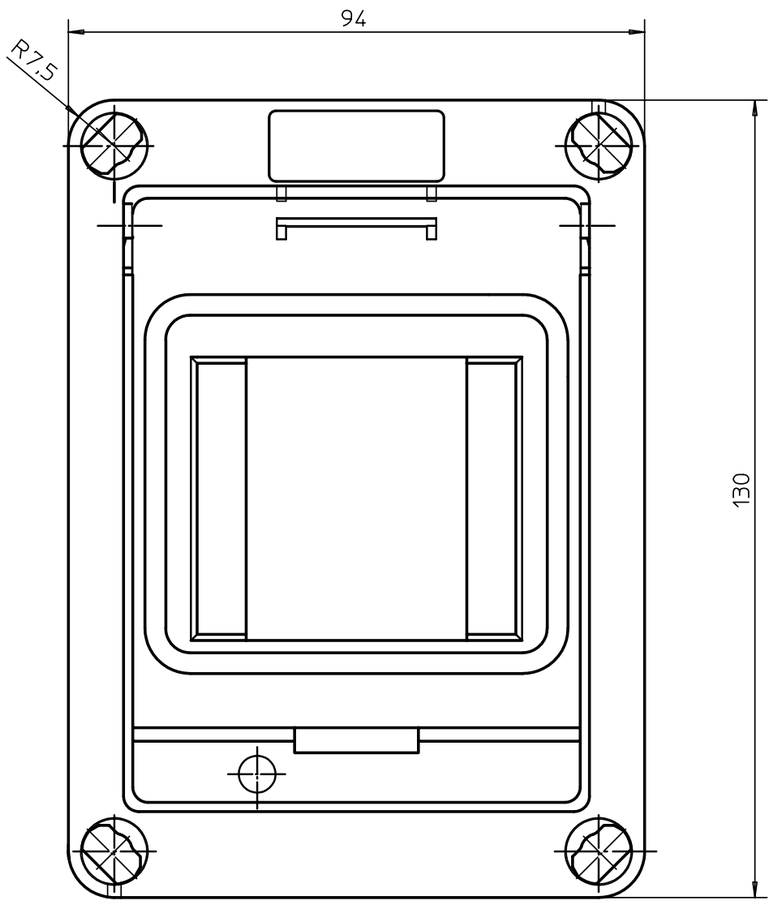


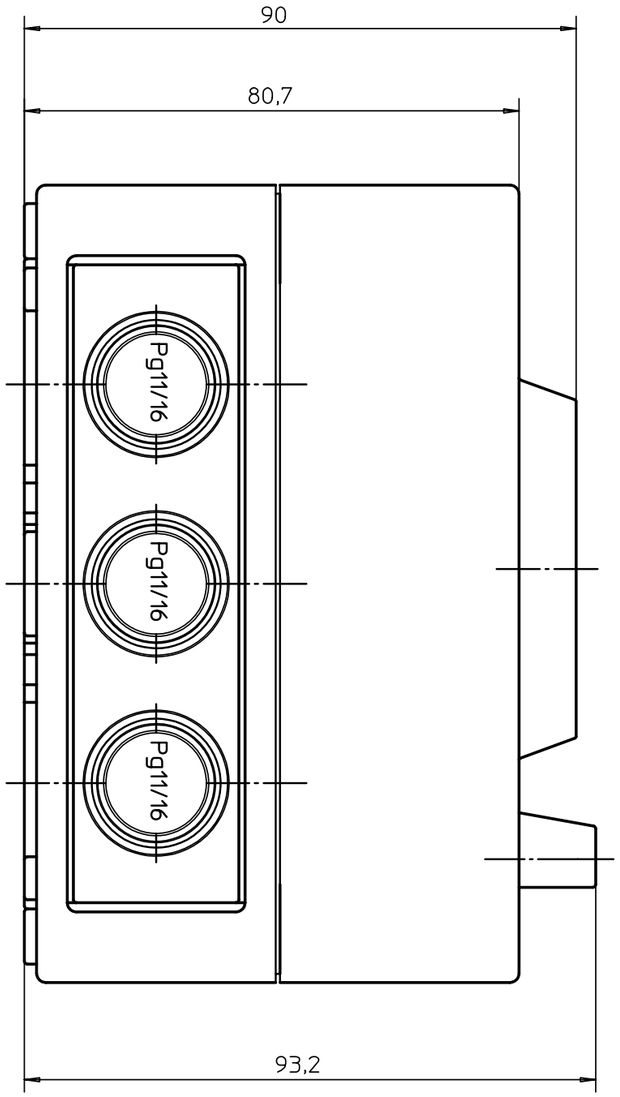


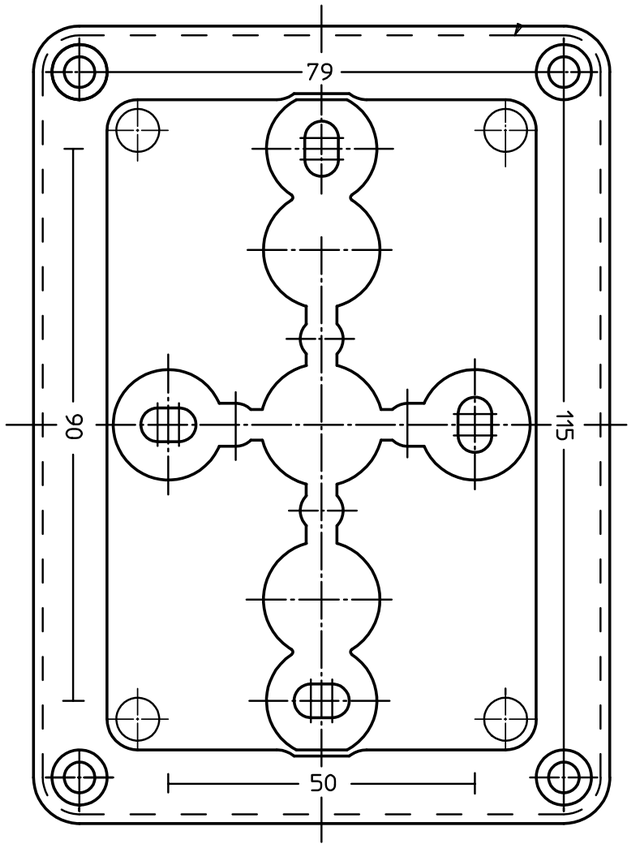


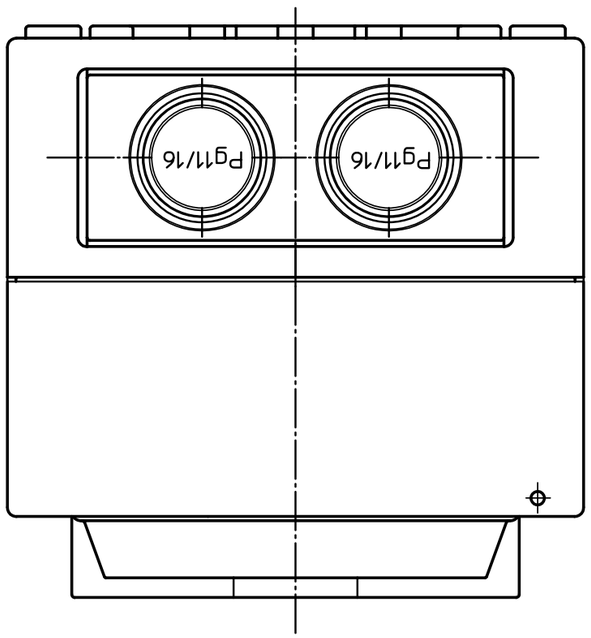


Schutzvermerk nach DIN 34 beachten!

| | | | | | | | | |
|---|---|---|---|---|---|---|---|---|
| (Verwendungsbereich) | | | | (Zul.Abw.) DIN ISO 2768-f | | (Oberflaeche) . | Massstab 1:1 | (Gewicht) |
| | | | | | | | (Werkstoff,Halbzeug) (Rohteil-Nr) (Modell- oder Gesenk-Nr) . | |
| . | . | . | . | | Datum | Name | (Benennung) | |
| . | . | . | . | Bearb. | 22.10.1992 | W.Gerull | Maßblatt EK 002 | |
| . | . | . | . | Gepr. | . | . | . | |
| . | . | . | . | Norm | | | | |
| . | . | . | . | Vers. | | | | |
| . | . | . | . | spelsberg | | | (Zeichnungsnummer) M-EK_002 | Blatt Bl. |
| . | . | . | . | | | | | |
| . | . | . | . | | | | | |
| Zust. | Aenderung | Datum | Name | (Ursprung) . | | | (Ers.f.:) . | |