Schroff®

Montageanweisung
Frontplatte-
Nippel-Halsschraube

Assembly instructions
Sleeve - Collar screw

Instructions de montage
Deilet - Vis à gorge

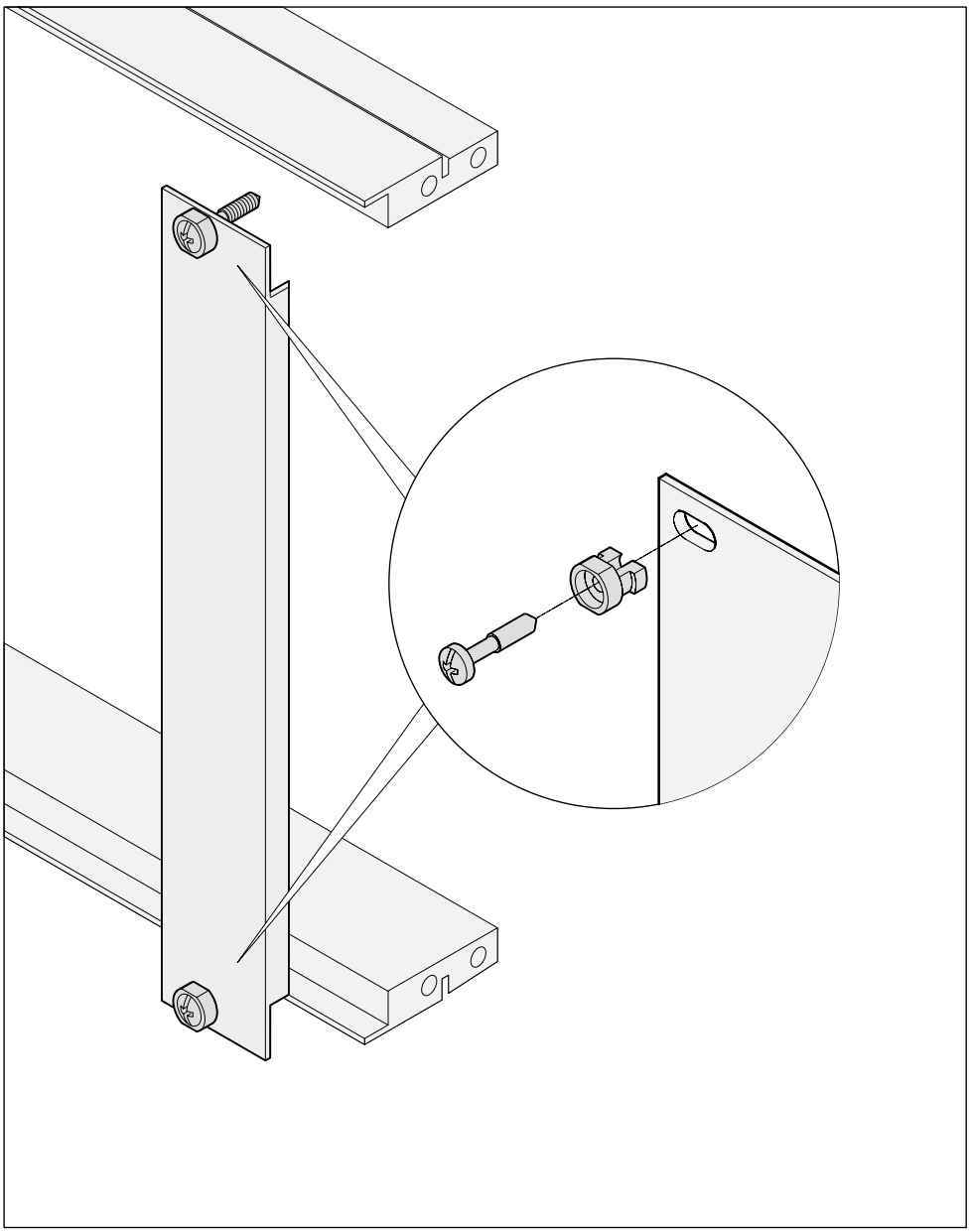

60838-003

Pentair
Enclosures