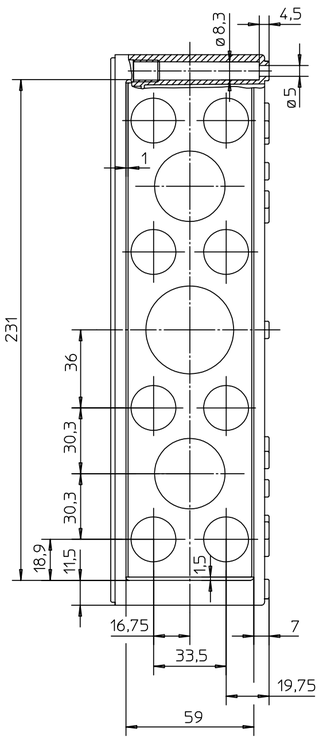


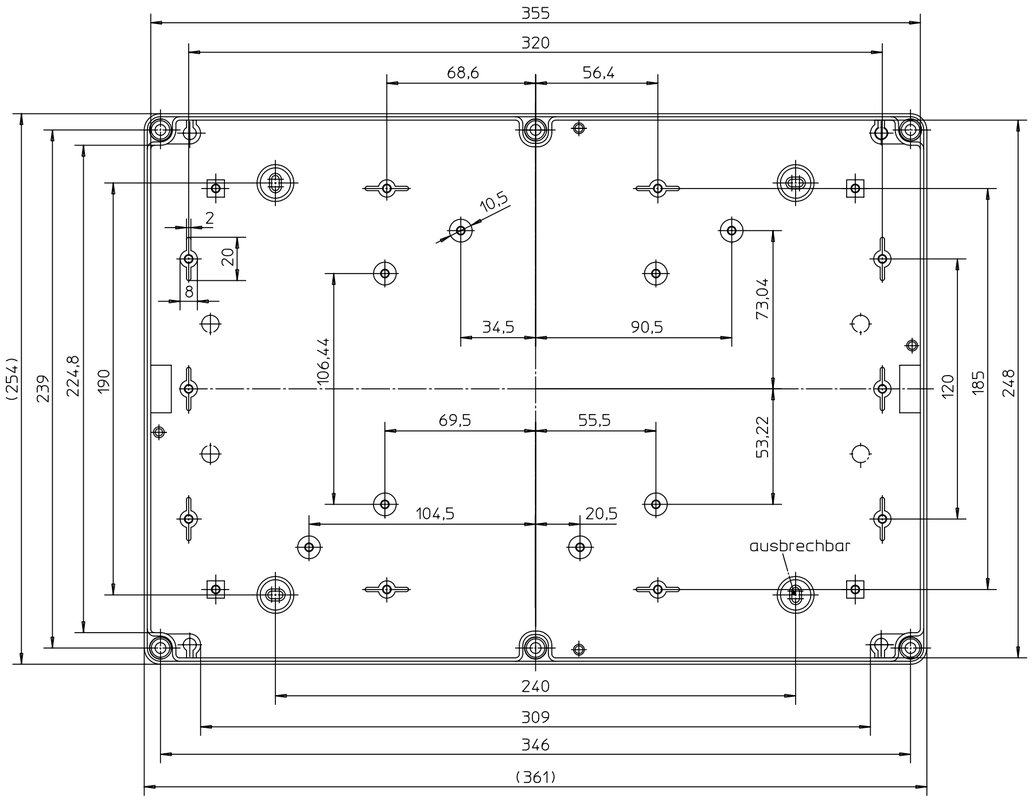


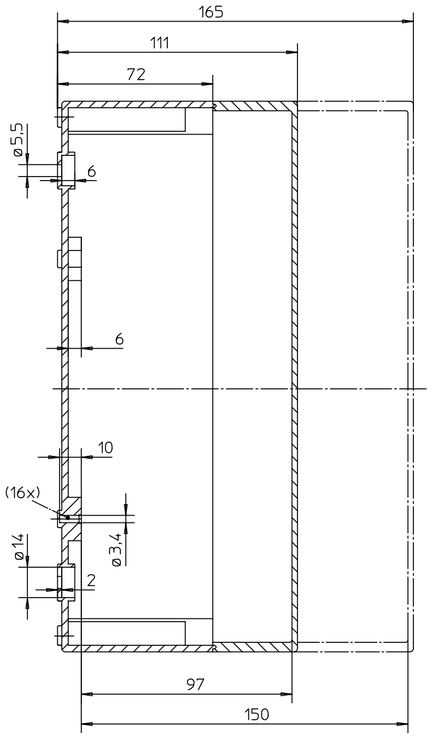


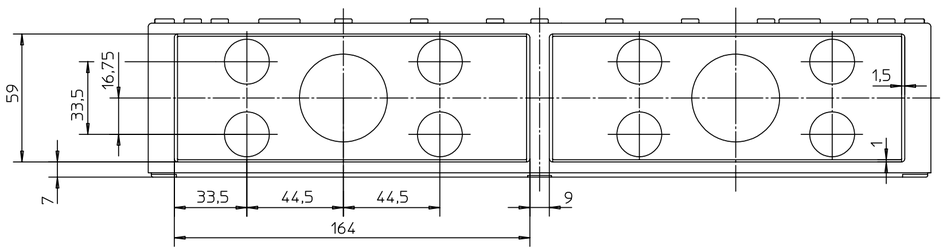


| Conrad Best.-Nr. | Artikelbezeichnung |
|---|---|
| 531009 | PS 3625-11 |
| 531010 | PS 3625-11-t |
| 531042 | PS 3625-11-m |
| 531012 | PS 3625-11-tm |

Katalogzeichnung: TK 3625

Pg

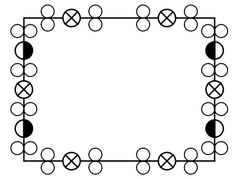

Metrisch

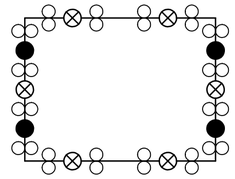

- Metrischer Typ: M20
- Metrischer Typ: M25/32
- Metrischer Typ: M32/40
- Pg Typen: Pg 16
- Pg Typen: Pg 21/16
- Pg Typen: Pg 29/21

Schutzvermerk nach DIN 34 beachten!

| (Verwendungsbereich) | (Zul.Abw.) | (Oberflaeche) | Massstab 1:7.1428 | (Gewicht) |
|---|---|---|---|---|
| | | . | (Werkstoff,Halbzeug)<br>(Rohteil-Nr.)<br>(Modell- oder Gesenk-Nr.) . | |

| | Datum | Name |
|---|---|---|
| Bearb. | 28.01.2005 | uwi |
| Gepr. | . | . |
| Norm | | |
| Vers. | | |

(Benennung)

Massblatt
TK 3625

spelsberg

(Zeichnungsnummer) M-TK_3625-neu

Blatt Bl.

| Zust. | Aenderung | Datum | Name |
|---|---|---|---|

(Ursprung) .

(Ers.f.:) .