Schroff®

Montageanweisung *comptec* 19"-Gehäuse

Assembly instructions 19" *comptec* case

Instructions de montage coffret *comptec* 19"

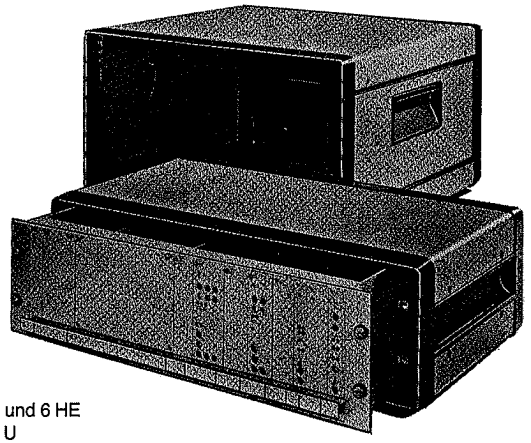

comptec 19"-Gehäuse 3 HE und 6 HE
19" comptec case 3 U and 6 U
Coffret comptec 19" 3 U et 6 U

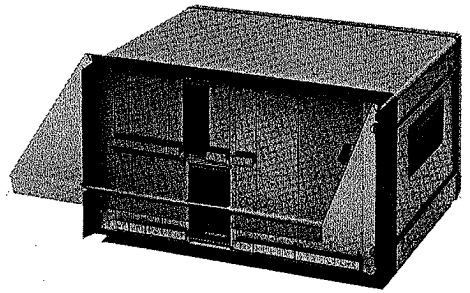

comptec 19"-Gehäuse mit Fronttür, klappbar
19" comptec case with acrylic door top or bottom hinged
comptec 19" – Coffret avec porte abattante

Pentair
Enclosures

60225-017 Rev. 001

comptec 19"-Gehäuse
3 HE und 4 HE

19" comptec cases
3 U and 6 U heights

Coffrets comptec 19"
3 U et 4 U

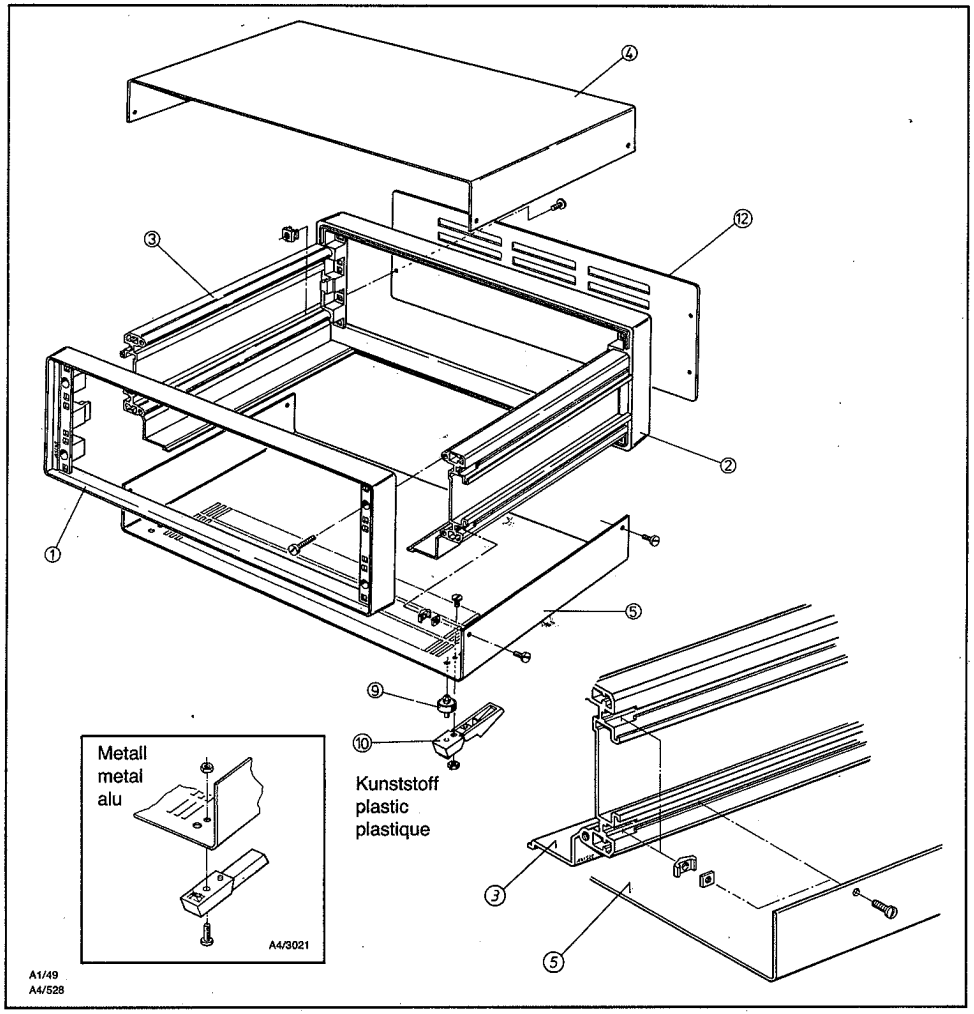

Pos.	Benennung
1	Druckgußrahmen vorn
2	Druckgußrahmen hinten
3	Seitenwandprofil
4	Deckblech
5	Bodenblech
9	Rundfuß
10	Aufstellfuß (aus Kunststoff oder Metall)
12	Rückwand

Item	Description
1	Die-cast frame, front
2	Die-cast frame, rear
3	Side extrusion
4	Top cover
5	Base plate
9	Foot, plastic
10	Foot, tip-up (plastic or metal)
12	Rear panel

Pos.	Désignation
1	Cadre avant moulé
2	Cadre arrière moulé
3	Profil latéral
4	Capot supérieur
5	Capot inférieur
9	Pied cylindrique
10	Pied avec béquille (plastique ou alu)
12	Panneau arrière

comptec 19"-Gehäuse
ab 6 HE

19" comptec cases
6 U and higher

Coffrets comptec 19"
à partir de 6 U

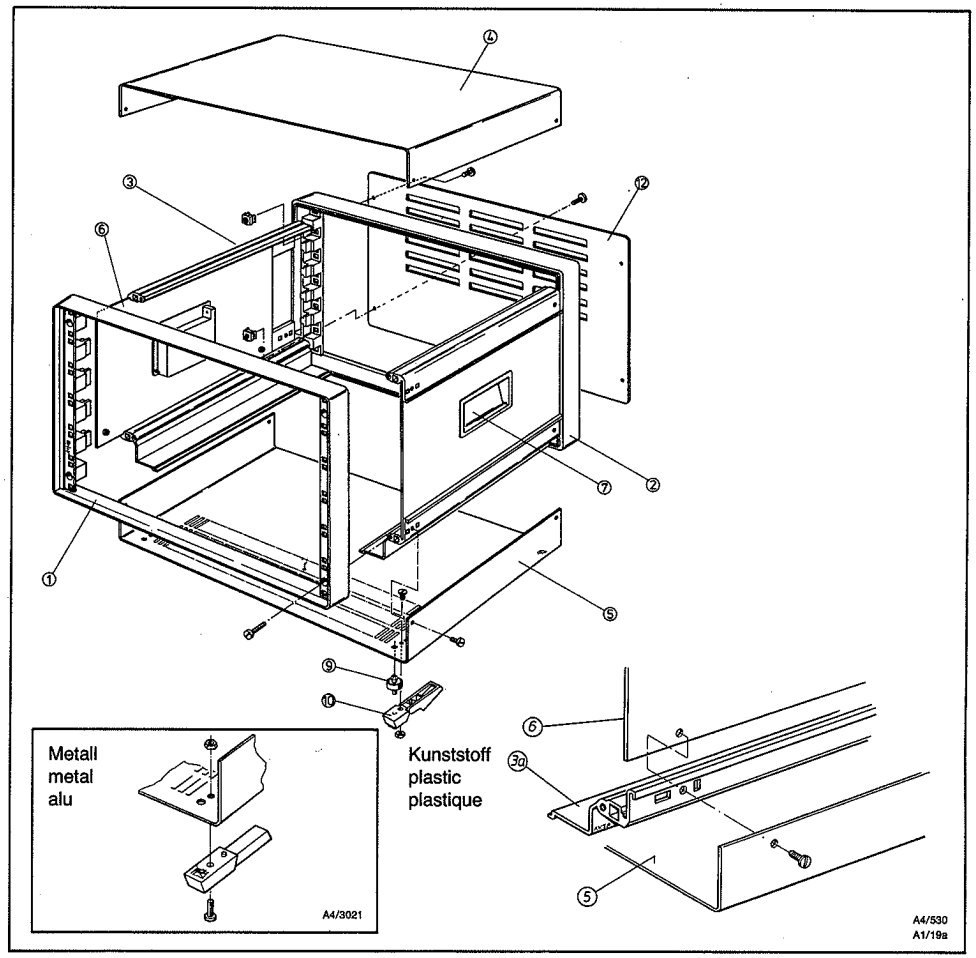

Pos.	Benennung
1	Druckgußrahmen vorn
2	Druckgußrahmen hinten
3	Tiefenstrebe oben
3a	Tiefenstrebe unten
4	Deckblech
5	Bodenblech
6	Seitenblech
7	Griff (aus Kunststoff od. Metall)
9	Rundfuß
10	Aufstellfuß (aus Kunststoff oder Metall)
12	Rückwand

Item	Description
1	Die-cast frame, front
2	Die-cast frame, rear
3	Depth member
3a	Depth member
4	Top cover
5	Base plate
6	Side plate
7	Handle (plastic or metal)
9	Foot, plastic
10	Foot, tip-up (plastic or metal)
12	Rear panel

Pos.	Désignation
1	Cadre avant moulé
2	Cadre arrière moulé
3	Profil latéral
3a	Profil latéral
4	Capot supérieur
5	Capot inférieur
6	Tôle latérale
7	Poignée (plastique ou alu)
9	Pied cylindrique
10	Pied avec béquille (plastique ou alu)
12	Panneau arrière

Fronttür aus Plexiglas, klappbar oder schwenkbar

Die Klapprichtung ist nach oben oder unten bzw. die Schwenkrichtung nach rechts oder links wählbar.

Die Fronttüren sind durch bohren zusätzlicher Löcher im Gehäusefrontrahmen montierbar.
Siehe untenstehende Zeichnung und Maßtabelle.

Acrylic front doors hinged

Front doors can be hinged at the top, bottom or side.

Front doors can be mounted to the front bezel of the case. The customer has to drill additional holes into the front bezel as shown in the drawing below.

Porte frontale en Plexiglas abattante ou pivotante

L'ouverture peut s'effectuer, selon besoin, vers le haut où vers le bas, ou encore vers la droite ou la gauche.

Les portes peuvent être montées après réalisation de perçages supplémentaires dans le cadre avant. Voir plan ci-dessous et tableau des dimensions.

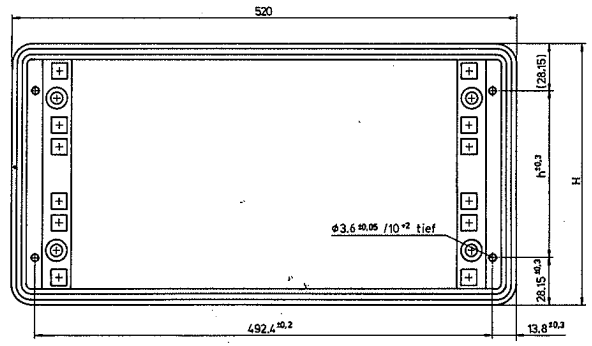

Maßtabelle/Dimensions/Dimensions

Gehäuse	Case	Coffret	H	h ± 0,3
3 HE	3 U	3 U	152,7	96,4
4 HE	4 U	4 U	197	140,8
6 HE	6 U	6 U	266	229,7
7 HE	7 U	7 U	330,5	274,2

A4/584

Pos.	Benennung
1	4 Zusatzbohrungen Ø 3,6 mm
2	Seitenteil
3	Schraube M4 × 20
4	Flachkopfschraube M4 × 6 und Federscheibe
5	Scharnier
6	Fronttür
7	Schnappverschluß
8	Schloß (anstelle des Schnappverschlusses 7 einsetzbar)
9	Linsenblechschraube 3,5 × 9,5 und Scheibe Ø 3,7
11	Flachkopfschrauben M4 × 6
12	Deckplatte
13	Gefedertes Scharnierteil
14	Scharnierplatte
15	Frontrahmen
16	Scheibe Ø 4,3 / Ø 12 (ab 7 HE anstelle Pos. 12)

Item	Description
1	4 holes to be drilled by customer Ø 3.6 mm
2	Side section
3	Screw M4 × 20
4	Screw M4 × 6 and spring washer
5	Hinge
6	Front door
7	Snap lock
8	Lock (instead of snap lock)
9	Self tapping screw and washer Ø 3,7
11	Screw M4 × 6
12	Location plate
13	Spring loaded hinge
14	Hinge plate
15	Front bezel
16	Washer Ø 4.3 / Ø 12 (> 7 U instead of item 12)

Pos.	Désignation
1	4 perçages complémentaires Ø 3,6 mm
2	Flasque latéral
3	Vis M4 × 20
4	Vis à tête plate M4 × 6 et rondelle élastique
5	Charnière
6	Porte Plexiglas
7	Fermeture à clip
8	Serrure (utilisable en alternative avec le verrou 7)
9	Vis autotaraudeuse 3,5 × 9,5 et rondelle Ø 3,7
11	Vis à tête plate M4 × 6
12	Plaque métallique
13	Pièce de charnière sur ressort
14	Plaque de charnière
15	Cadre avant
16	Rondelle Ø 4,3 / Ø 12 (à partir de 7 U au lien de rep. 12)

Fronttür, klappbar

Door, top and bottom hinged

Porte abattante

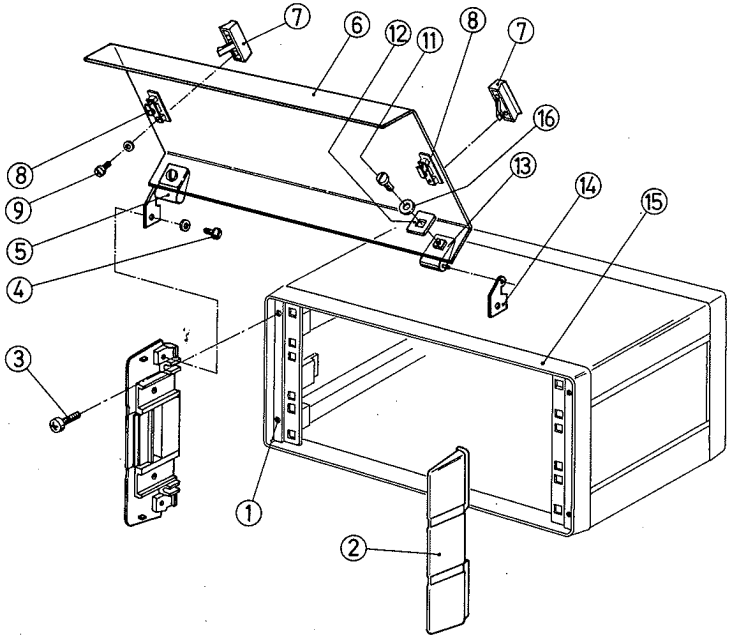

A3/332

Erdung

comptec 19"-Gehäuse
3 HE und 4 HE

Earthing/Grounding

19" comptec case
3 U and 4 U

Liaisons équipotentielles

comptec 19"
Coffrets 3 U et 4 U

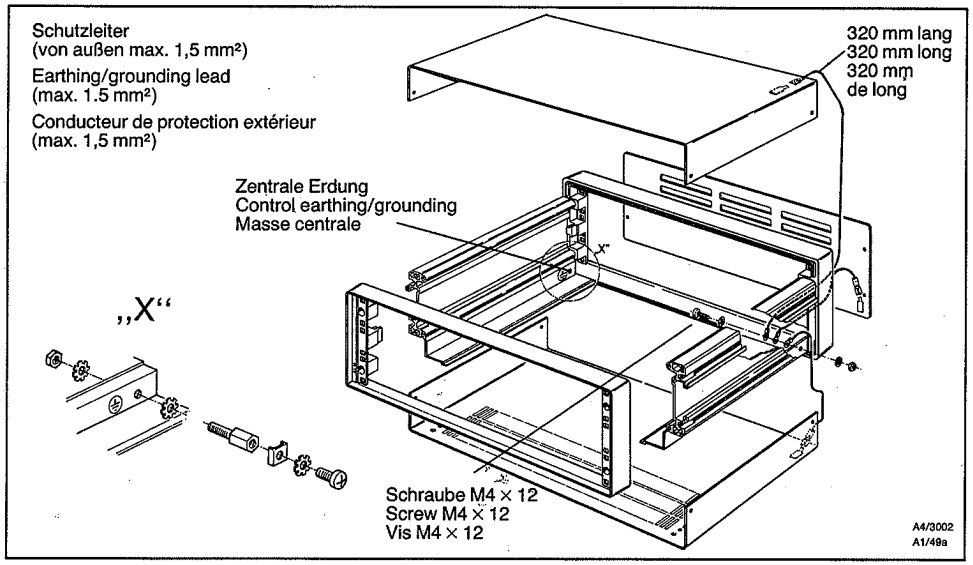

comptec 19"-Gehäuse
größer 4 HE

19" comptec case
6 U and larger

comptec 19"
Coffrets de hauteur supérieure à 4 U

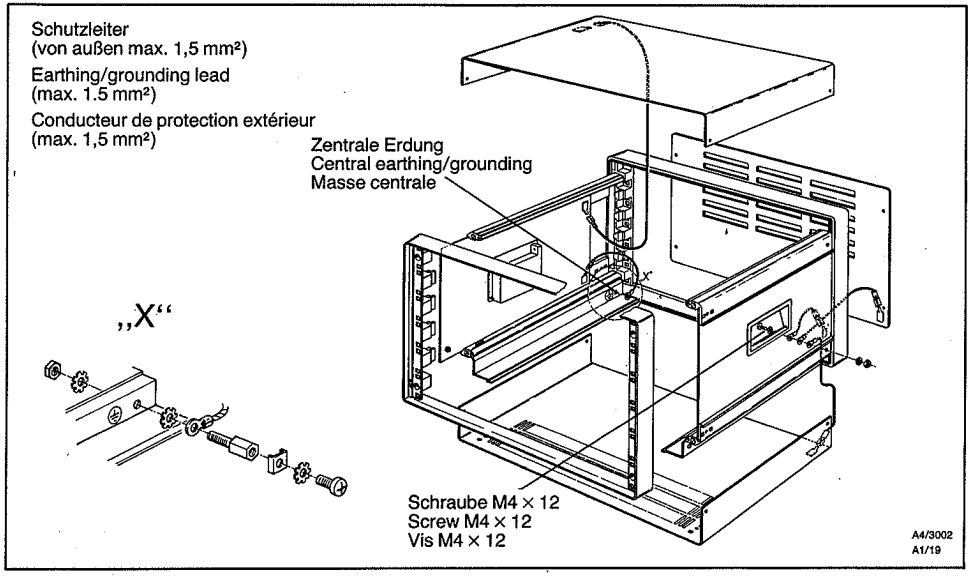

Seitenwände bzw. Tiefenprofile und Druckgußrahmen sind werkseitig durch Spezialschrauben elektrisch untereinander leitend vormontiert. Diese Schrauben dürfen nicht durch andere ersetzt werden.

Depth extrusions and die-cast bezels are electrically connected by special screws. Do not replace these screw with an other type.

Les flancs, ainsi due les profils latéraux et cadres en fonte d'alu sont assemblés en usine au moyen de vis spéciales assurant la continuité électrique de l'ensemble. Ces vis ne doivent pas être remplacées par d'autres pièces.

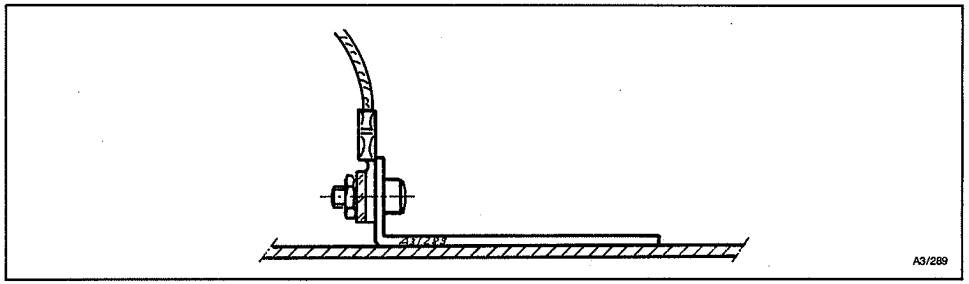

Alu-Verkleidungsteile werden über Schraubverbindungen kontaktiert.

Aluminium covers are contacted using cables with screw connections.

Les habillages alus ont reliés par vis.

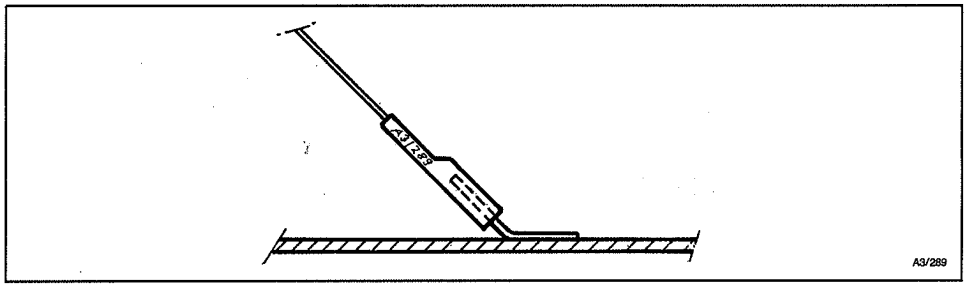

Stahl-Verkleidungsteile werden mit Flachsteckern kontaktiert.

Steel covers are contacted using cables with 1/4 inch Faston connectors.

Les habillages acier sont reliés par cosses Faston.

Metall-Klappgriffe

Metal folding handles

Poignée escamotable alu

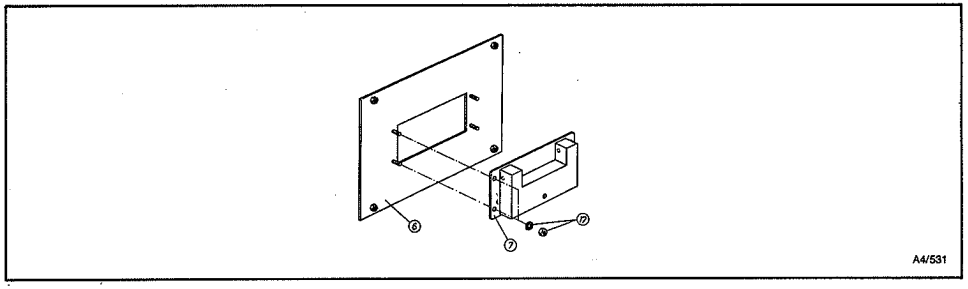

Pos.	Benennung
6	Seitenblech
7	Metall-Klappgriff
17	Zahnscheibe und Mutter M4

Item	Description
6	Side panel
7	Metal folding handle
17	Shakeproof washer and M4 nut

Pos.	Désignation
6	Tôle latérale
7	Poignée escamotable alu
17	Rondelle éventail et écrou M4