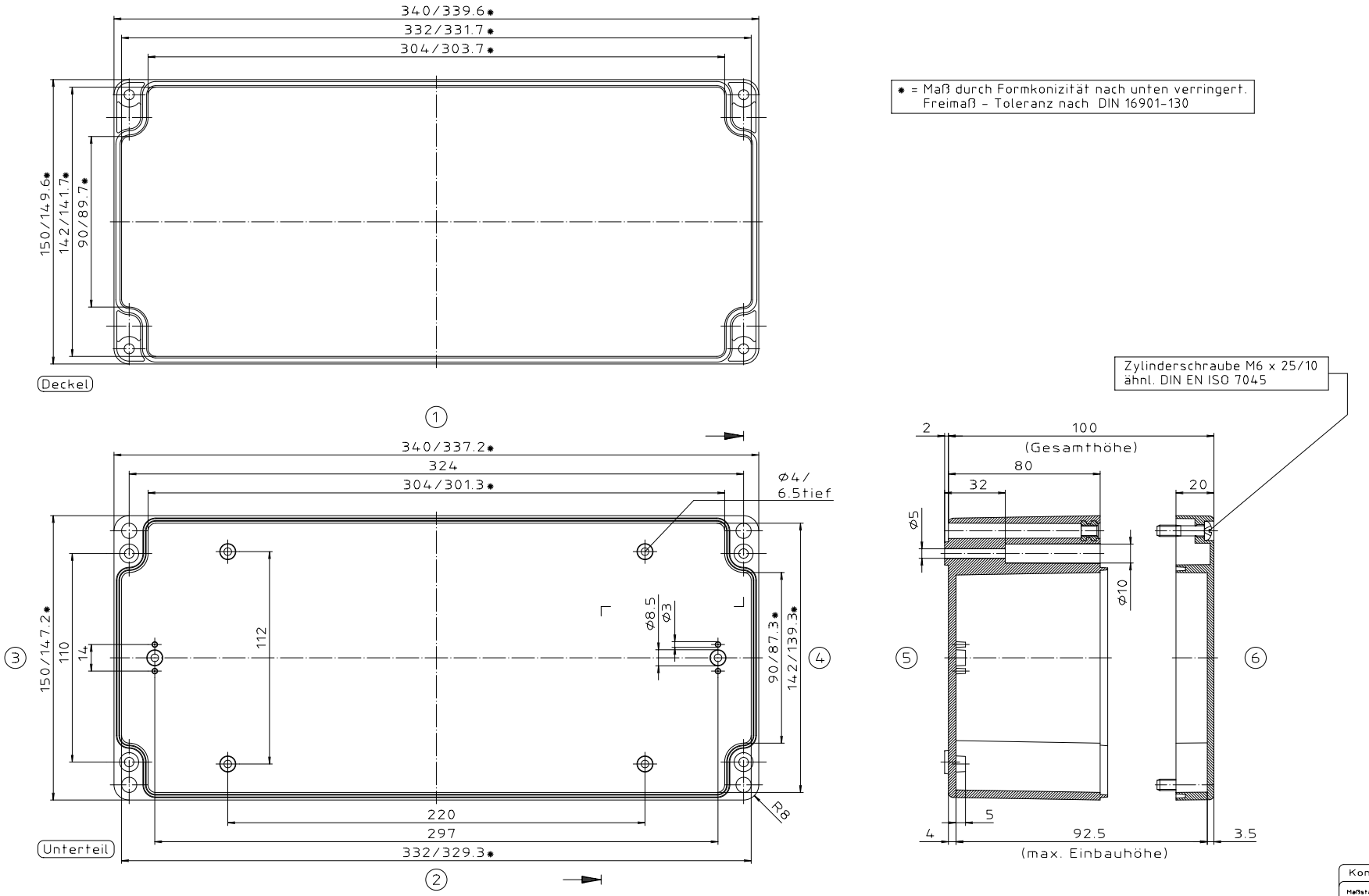

"Schutzvermerk nach DIN 34 beachten"

ABS-Gehäuse können durch eine andere Schwindung ca. 0,1-0,25% größer sein als gezeichnete PC-Gehäuse

Konvertierung nicht zulässig!

Maßstab: 1:1

Zchn.Nr: 1K 244.009.04

Artikel: M/T 244 mit Nocken
Katalogzeichnung

Ae.Nr:	Datum:
3601	22.04.02
3499	15.02.2000
2930	18.01.94

BOPLA
A Phoenix Mecano Company

DISK: 2 501 123
Datum: 25.10.93 OK