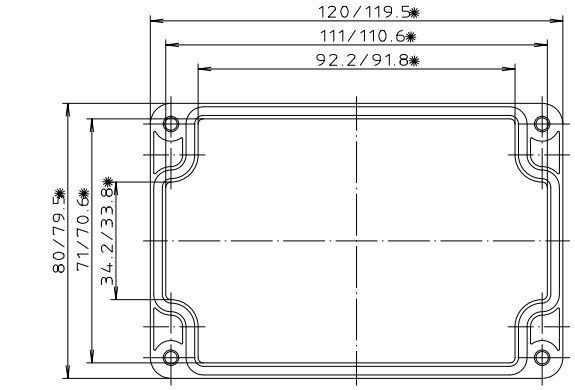

Deckel

(1)

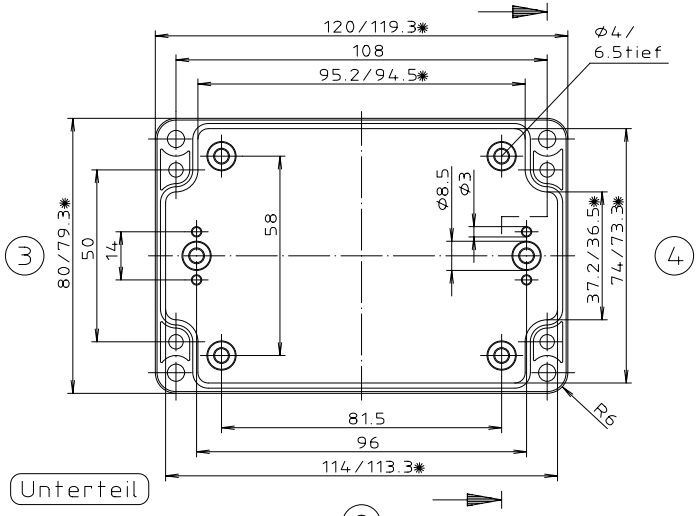

(3) (4)

Unterteil

(2)

* = Maß durch Formkonizität nach unten verringert.
Freimaß – Toleranz nach DIN 16901-130

Zylinderschraube M4 x 24/10
ähnl. DIN EN ISO 7045

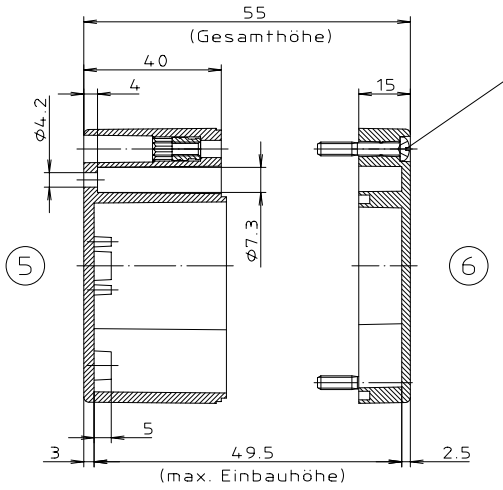

(5) (6)

ABS-Gehäuse können durch eine andere Schwindung ca. 0,1–0,25% größer sein als gezeichnete PC-Gehäuse

"Schutzvermerk nach DIN 34 beachten"

Konvertierung nicht zulässig!

Maßstab: 1:1

Zchn.Nr: 2K 215.028.03

Artikel: M/T 215 mit Nocken
Katalogzeichnung

3601	22.04.02	BOPLA A Phoenix Mecano Company
3499	15.02.2000	DISK : 2 501 102
Ae.Nr:	Datum:	Datum: 25.10.93 OK